極数/CKT	部品番号/PARTS No.	A	B	C	D
28	9851B-28T-TM2	27.0	32.7	36.7	37.0
30	9851B-30T-TM2	29.0	34.7	38.7	39.0

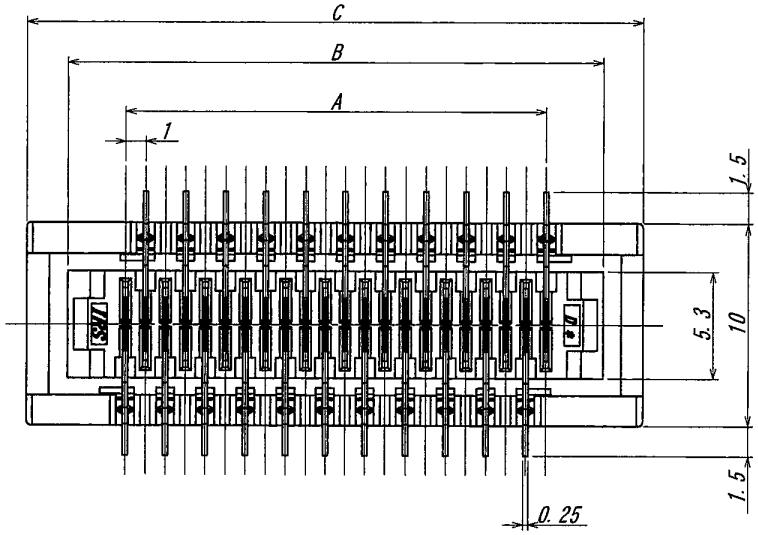

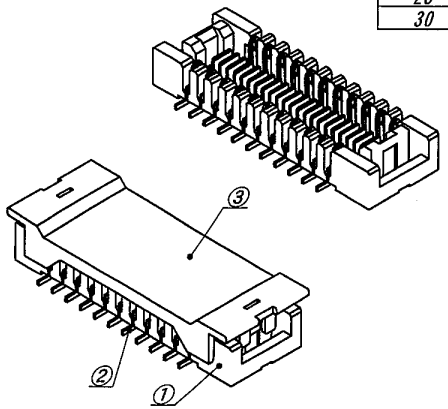

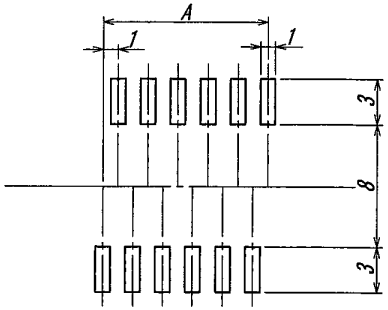

推奨基板寸法/RECOMMENDED PCB SIZE
一般公差/GENERAL TOLERANCE : ±0.05
基板厚/THICKNESS OF PCB : 1.6mm
(マウント面/MOUNTING SIDE)

CAP付き/WITH CAP

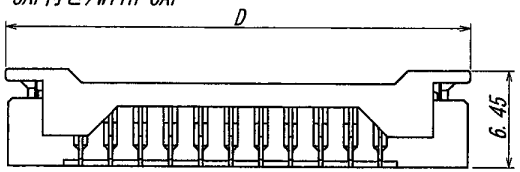

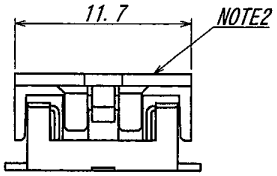

NOTE
1. コプラナリティ : 0.15 max.
2. 本製品は" キャップ付"
3. キャップはリフロー後、ブリスターの発生があります。
4. 本製品は、錫系めっきを施しておりますので、
ウィスカーが発生する可能性が御座います。
その為、ウィスカー発生に対する保障は困難であり、
御社にて御判断の上御使用を御願いします。

NOTE
1. COPLANARITY : 0.15 max.
2. THE PRODUCT IS "WITH CAP" VERSION.
3. AFTER THE REFLOW, BLISTER IS GENERATED BY THE CAP.
4. THIS PRODUCT UTILIZES LEAD-FREE TIN PLATING.
ANY PRODUCT WITH LEAD-FREE TIN PLATING IS
SUSCEPTIBLE TO TIN WHISKER. IRISO PROVIDES
NO ASSURANCES AGAINST THE GROWTH OF TIN WHISKER
EVEN UNDER NORMAL OPERATING CONDITIONS.
CUSTOMERS ASSUME ALL RESPONSIBILITY FOR ANY PRODUCT
FAILURES DUE SOLELY TO THE GROWTH OF TIN WHISKERS.

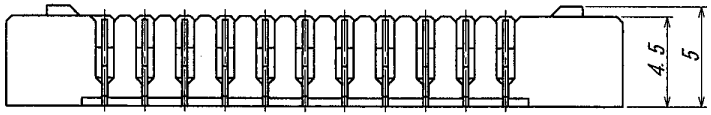

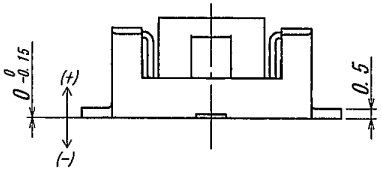

ISSUED
16.2.19
IRISO
ENG.DEPT.

LTR 記号	ECN No	REVISION RECORD 記事	DR	CHK	DATE 年月日
△					
△					
△					
△					
△					
△					
△					
△	51254	RELEASED	Y.K	M.T	'16-2-17

MATERIAL 材質
①ベース : ガラス入りLCP樹脂 黒色 UL94V-0
②端子 : リン青銅 (t=0.25)
③キャップ : ガラス入り9Tナイロン 自然色(白) UL94V-0

①BASE:GLASS FILLED LCP BLACK UL94V-0
②POST:PHOSPHOR BRONZE (t=0.25)
③CAP:GLASS FILLED 9TNYLON NATURAL (WHITE) UL94V-0

FINISH 仕上げ
ニッケル下地めっき/OVER NICKEL PLATE:0.5~2μm
錫半光沢めっき/TIN MATT PLATE : 3~6μm

GENERAL TOLERANCES 一般公差
DIM 寸法 ± 0.3
ANGLE 角度 ±

3RD. ANG. PROJ. 三角法

SCALE 尺度 ×
UNIT 単位 mm
DR '16-2-17 Y. KOJIMA
DSN '10-2-3 T. Abe
CHK '16.2.17 M. Takaki
APP '16 2/16 M. Takaji

IRISO ELECTRONICS CO., LTD
イリソ電子工業株式会社

TITLE 名称 9851シリーズ プラグ SERIES 9851 PLUG
EDP No
PARTS No 部番 IMSA-9851B-**T-TM2
DWG No 図番 110-409851-567
REV. 0

DO NOT SCALE DRAWING.
THIS DRAWING CONTAINS INFORMATION THAT IS PROPRIETARY TO IRISO AND SHOULD NOT BE USED WITHOUT WRITTEN PERMISSION. 本図面は、イリソ電子工業（株）の所有する情報を含むもので当社の許可なく複製を禁止する。

REDUSED COPY