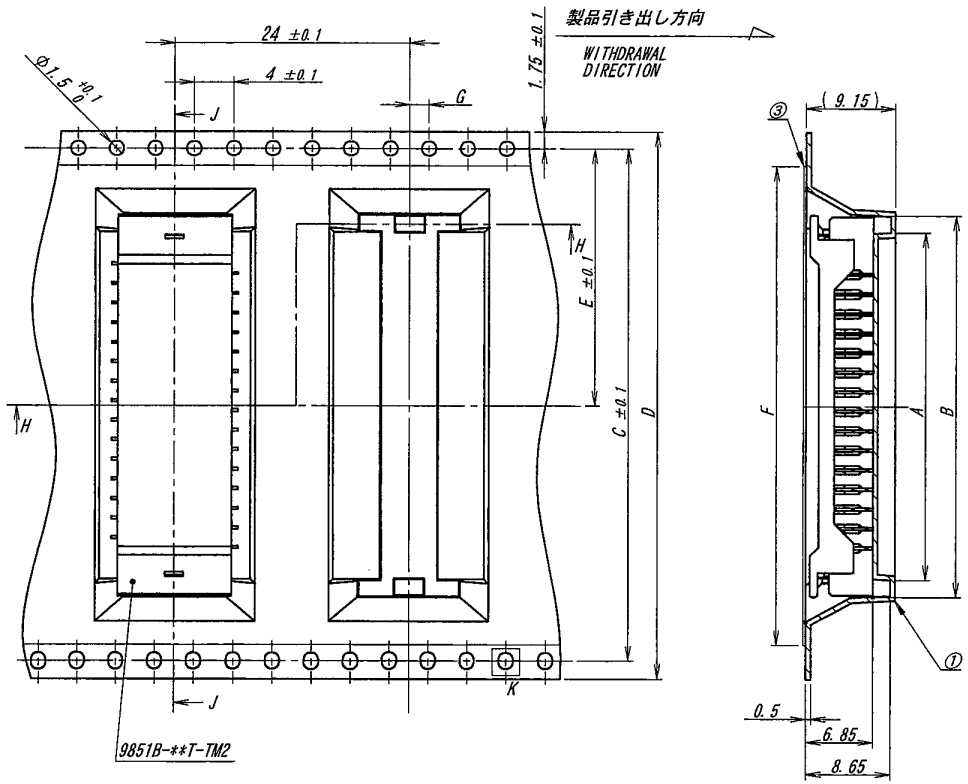

極数/CKT	製品番号/PARTS No.	A	B	C	D	E	F	G
28	9851B-28Y937	33.5	37	52.4	56	26.2	49	2±0.15
30	9851B-30Y937	35.5	39					

NOTE

1. 梱包数量/UNIT QUANTITY : 400
2. リードテープ長さ/LEAD TAPE LENGTH

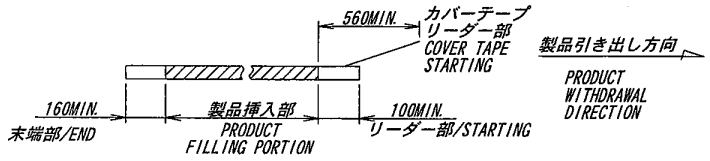

3. カバーテープの剥離強度/COVER TAPE PEELING : 0.2～1.3N

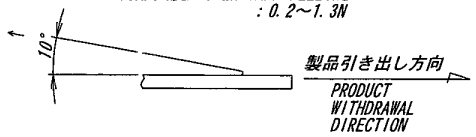

4. 梱包方法は、KS-0002Z参照の事。
REFER TO KS-0002Z FOR THE PACKING METHOD.

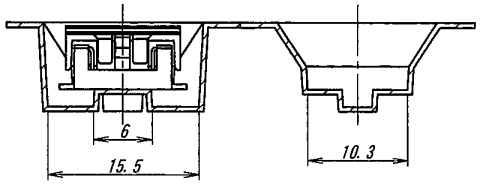

SECT. H-H

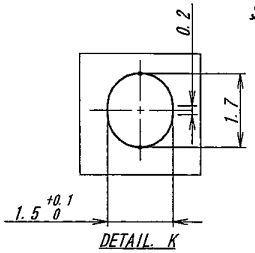

DETAIL. K

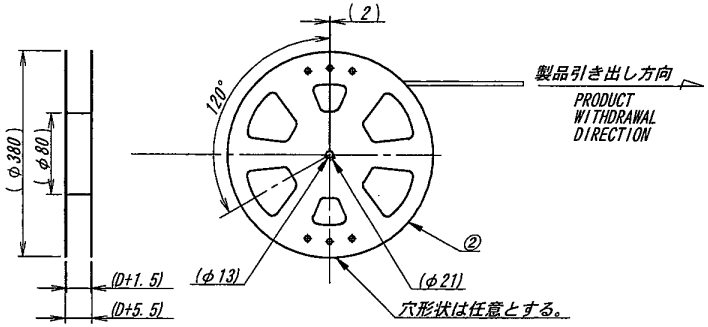

ISSUED 16.2.19 IRISO ENG.DEPT.

LTR 記号	ECN No	REVISION RECORD 記事	DR	CHK	DATE 年月日
△					
△					
△					
△					
△					
△					
△					
△	51254	RELEASED	Y.K	M.T	'16-2-17

MATERIAL 材質

①キャリアテープ/CARRIER TAPE : PS
②リール/REEL : PS(黒/BLACK)
③カバーテープ/COVER TAPE : PET TYPE

FINISH 仕上げ

GENERAL TOLERANCES 一般公差

DIM 寸法 ± 0.3
ANGLE 角度 ±

3RD. ANG. PROJ. 三角法

SCALE 尺度 —
UNIT 単位 mm
DR '16-2-17 Y. KOJIMA
DSN '10-2-3 T. Abe
CHK '16.2.17 M. Takaki
APP '16 M. Takagi

IRISO ELECTRONICS CO., LTD
イリソ電子工業株式会社

TITLE 名称
SERIES 9851 PLUG EMBOSS PRODUCT
9851シリーズ プラグ エンボス梱包品

EDP No

PARTS No 部番 IMSA-9851B-**Y937

DWG No 図番 120-409851-928 REV. 0

DO NOT SCALE DRAWING.

THIS DRAWING CONTAINS INFORMATION THAT IS PROPRIETARY TO IRISO AND SHOULD NOT BE USED WITHOUT WRITTEN PERMISSION. 本図面は、イリソ電子工業（株）の所有する情報を含むもので当社の許可なく複製を禁止する。

REDUSED COPY