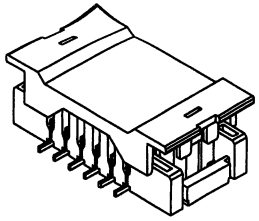

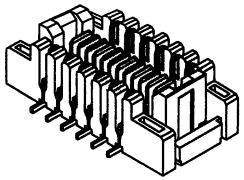

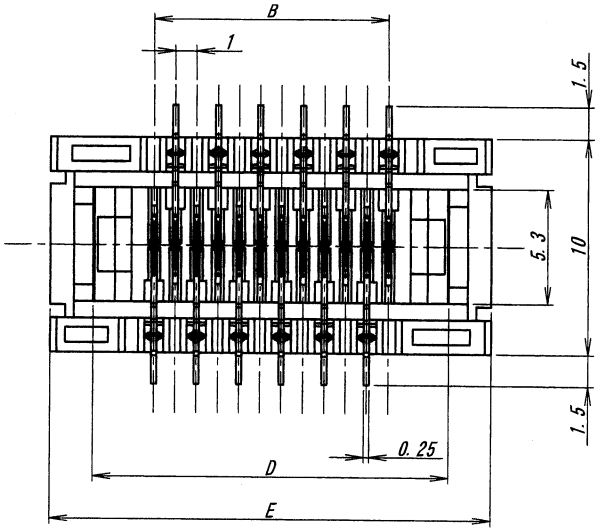


| 極数/CKT | 部品番号/PARTS No. | A | B | C | D | E |
|---|---|---|---|---|---|---|
| 6 | 9852B-06Z13-TM1 | 15.0 | 5.0 | 4.9 | 10.7 | 14.7 |
| 8 | 9852B-08Z13-TM1 | 17.0 | 7.0 | 6.9 | 12.7 | 16.7 |
| 10 | 9852B-10Z13-TM1 | 19.0 | 9.0 | 8.9 | 14.7 | 18.7 |
| 12 | 9852B-12Z13-TM1 | 21.0 | 11.0 | 10.9 | 16.7 | 20.7 |
| 14 | 9852B-14Z13-TM1 | 23.0 | 13.0 | 12.9 | 18.7 | 22.7 |
| 16 | 9852B-16Z13-TM1 | 25.0 | 15.0 | 14.9 | 20.7 | 24.7 |
| 18 | 9852B-18Z13-TM1 | 27.0 | 17.0 | 16.9 | 22.7 | 26.7 |
| 20 | 9852B-20Z13-TM1 | 29.0 | 19.0 | 18.9 | 24.7 | 28.7 |
| ~~22~~ | 9852B-22Z13-TM1 | 31.0 | 21.0 | 20.9 | 26.7 | 30.7 |
| ~~24~~ | 9852B-24Z13-TM1 | 33.0 | 23.0 | 22.9 | 28.7 | 32.7 |
| 26 | 9852B-26Z13-TM1 | 35.0 | 25.0 | 24.9 | 30.7 | 34.7 |
| 28 | 9852B-28Z13-TM1 | 37.0 | 27.0 | 26.9 | 32.7 | 36.7 |
| 30 | 9852B-30Z13-TM1 | 39.0 | 29.0 | 28.9 | 34.7 | 38.7 |

仕様
1. コプラナリティ：0.1MAX
2. リフロー前後でのキャップの保持力：0.5N MIN.
△1 3. 本製品は、錫系のめっきを施しておりますので、ウィスカーが発生する可能性がございます。 その為、ウィスカー発生に対する保証は困難であり、御社にて御判断の上御使用をお願い致します。

NOTE
1. COPLANARITY : 0.1MAX
2. PRE-REFLOW, AFTER-REFLOW, RETENTION FORCE OF CAP : 0.5N MIN.
△1 3. THIS PRODUCT UTILIZES LEAD-FREE TIN PLATING. ANY PRODUCT WITH LEAD-FREE TIN PLATING IS SUSCEPTIBLE TO TIN WHISKER. IRISO PROVIDES NO ASSURANCES AGAINST THE GROWTH OF TIN WHISKER EVEN UNDER NORMAL OPERATING CONDITIONS. CUSTOMERS ASSUME ALL RESPONSIBILITY FOR ANY PRODUCT FAILURES DUE SOLELY TO THE GROWTH OF TIN WHISKERS.

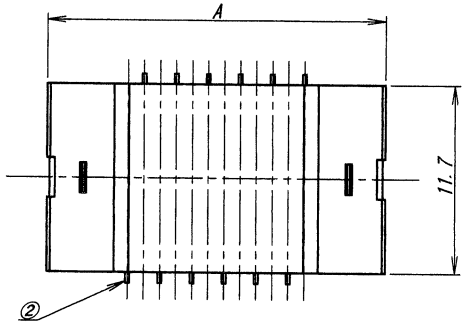


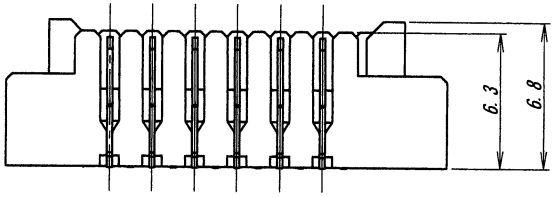


キャップ無し/WITHOUT CAP

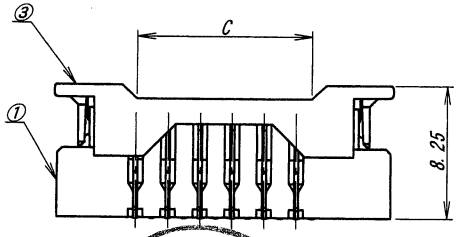


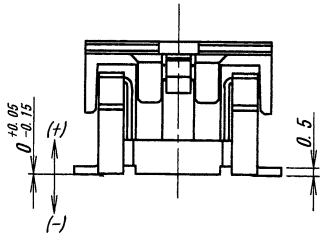


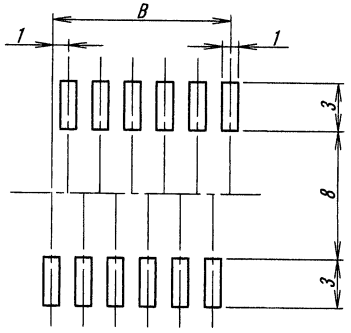


推奨基板寸法
一般公差：±0.05 基板厚：1.6mm
(マウント面)

RECOMMENDED PCB SIZE
GENERAL TOLERANCE: ±0.05
THICKNESS OF PCB: 1.6mm
(MOUNTING SIDE)

ISSUED
'13.12.-4
IRISO
ENG. DEPT.

| LTR 記号 | ECN No | REVISION RECORD 記事 | DR | CHK | DATE 年月日 |
|---|---|---|---|---|---|
| △ | | | | | |
| △ | | | | | |
| △ | | | | | |
| △ | | | | | |
| △ | | | | | |
| △ | | | | | |
| △1 | 45474 | NOTE REV | D.K | J.Ma | '13-11-29 |
| △0 | 39139 | RELEASED | S.Y | M.T | '11-03-16 |

MATERIAL 材質
①ベース ：ガラス入りLCP樹脂 黒色 UL94V-0
②ポスト ：リン青銅(t=0.25)
③キャップ：ガラス入りPTナイロン 自然色(白) UL94V-0
①BASE : GLASS FILLED LCP BLACK UL94V-0
②POST : PHOSPHOR BRONZE (t=0.25)
③CAP : GLASS FILLED PT NYLON NATURAL (WHITE) UL94V-0

FINISH 仕上げ
ニッケル下地めっき/OVER Ni PLATE : 1.5～3.5μm
錫半光沢めっき/TIN MATT PLATE : 3～6μm

GENERAL TOLERANCES 一般公差
DIM 寸法 ± 0.3
ANGLE 角度 ±

3RD. ANG. PROJ. 三角法

SCALE 尺度 —
UNIT 単位 mm
DR '13-11-29 D. Kim
DSN '10-05-24 T. Abe
CHK 11/29 '13 J. Ma
APP 12/3 '13 M. Yoshibara

IRISO ELECTRONICS CO., LTD
イリソ電子工業株式会社

TITLE 名称
9852シリーズ プラグ
SERIES 9852 PLUG

EDP No

PARTS No 部番
△1 IMSA-9852B-**Z13-TM1

DWG No 図番
△1 110-209852-002

REV. 1

DO NOT SCALE DRAWING.
THIS DRAWING CONTAINS INFORMATION THAT IS PROPRIETARY TO IRISO AND SHOULD NOT BE USED WITHOUT WRITTEN PERMISSION. 本図面は、イリソ電子工業（株）の所有する情報を含むもので当社の許可なく複製を禁止する