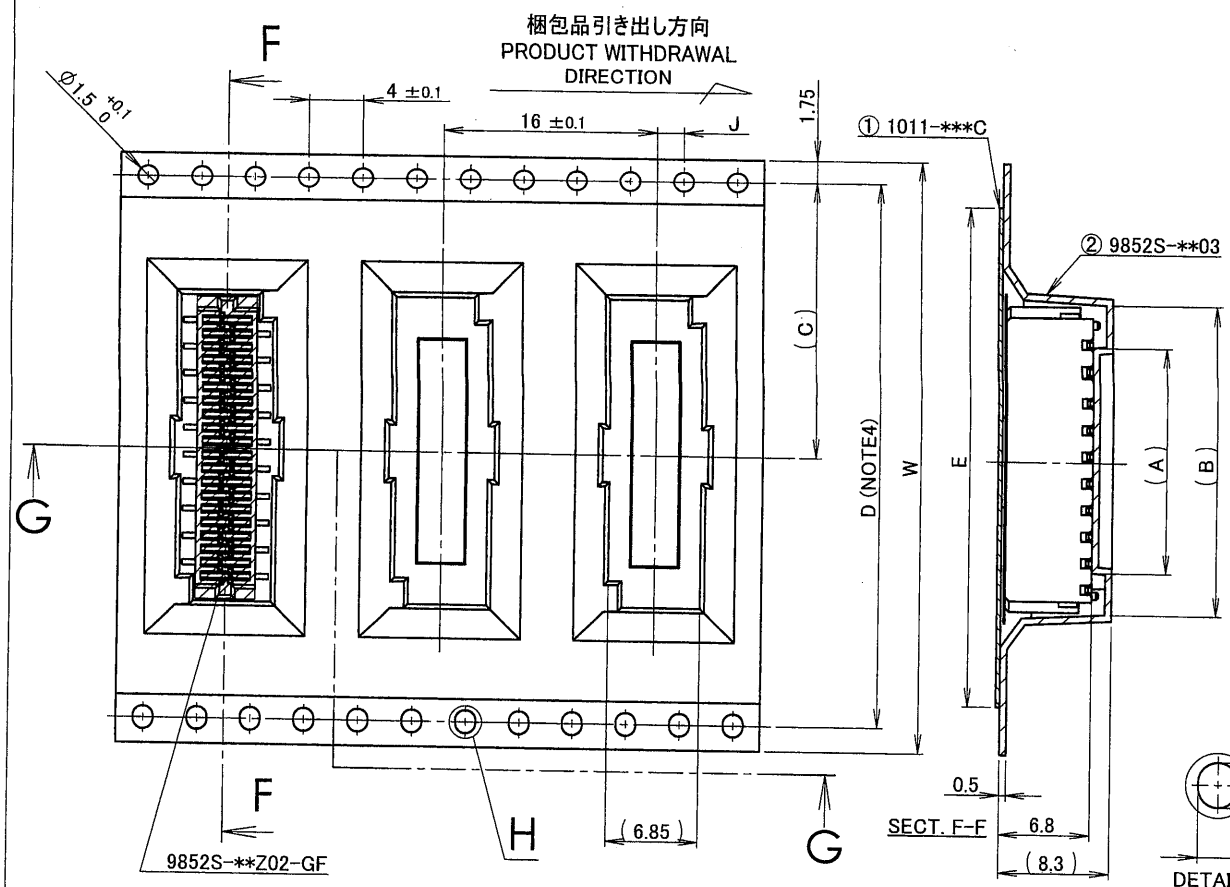

極数/CKT	製品番号/PARTS No.	A	B	C	D	E	W	J
6	9852S-06Y937	2.5	8.8	11.5		21.5	24	2±0.1
8	9852S-08Y937	4.5	10.8					
10	9852S-10Y937	6.5	12.8	14.2	28.2	26	32	
12	9852S-12Y937	8.5	14.8					
14	9852S-14Y937	10.5	16.8	20.2	40.4	37	44	2±0.15
16	9852S-16Y937	12.5	18.8					
18	9852S-18Y937	14.5	20.8					
20	9852S-20Y937	16.5	22.8					
22	9852S-22Y937	18.5	24.8					
24	9852S-24Y937	20.5	26.8					
26	9852S-26Y937	22.5	28.8	26.2	52.4	49	56	
28	9852S-28Y937	24.5	30.8					
30	9852S-30Y937	26.5	32.8					

NOTE

1. 梱包数量 / UNIT QUATITY : 700
2. リードテープ長さ / LEAD TAPE LENGTH

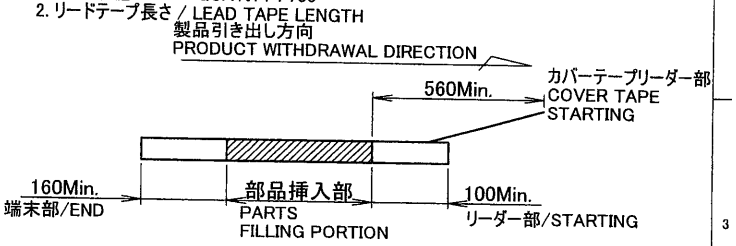

3. カバーテープの剥離強度 / COVER TAPE PEELING FORCE : 0.2～1.3N

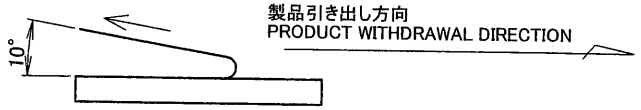

4.テープ幅24mm以下の場合は、シングルキャリアとする。(図参照)
TAPE WIDTH UNDER 24mm SINGLE CARRIER
(A DRAWING REFERENCE)

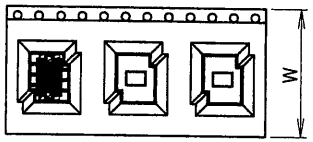

シングルキャリアタイプ/SINGLE CARRIER TYPE

5.梱包方法はKS-0002Z参照の事
REFER TO KS-0002Z FOR THE PACKING METHOD.

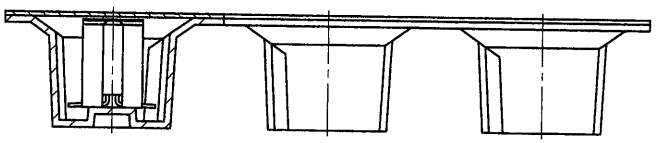

SECT. G-G

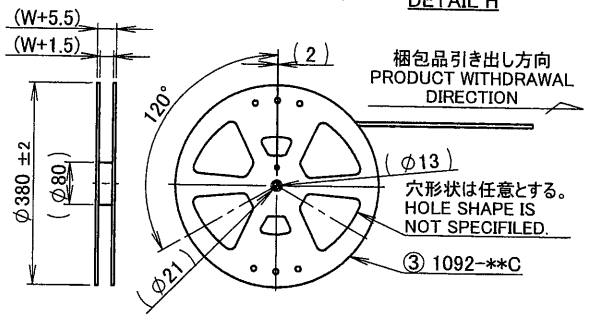

ISSUED
'11.10.27
IRISO ENG. DEPT.

LTR 記号	ECN No	REVISION RECORD 記事	DR	CHK	DATE 年月日
△					
△					
△					
△					
△					
△					
⓪	40464	RELEASED	L.Q	M.T	11-10-25

MATERIAL 材質
①カバーテープ/COVER TAPE : PET TYPE
②キャリアテープ/CARRIER TAPE : PS
③リール/REEL : PS(黒/BLACK)

FINISH 仕上げ

GENERAL TOLERANCES 一般公差
DIM 寸法 ± 0.3
ANGLE 角度 ±

3RD. ANG. PROJ. 三角法

SCALE 尺度 /
UNIT 単位 mm
DR '11-10-25 Lin. Qi
DSN '09-8-28 H. Domori
CHK '11/10/26 M. Takagi
APP 2011-10-26 U. Sawaki

IRISO ELECTRONICS CO., LTD
イリソ電子工業株式会社

TITLE 名称
9852シリーズ ソケット テーピング 梱包品
SERIES 9852 SOCKET TAPING PRODUCT

EDP No

PARTS No 部番
9852S-**Y937

DWG No 図番
IMSA-9852S-**Y937

REV. 0

DO NOT SCALE DRAWING.
THIS DRAWING CONTAINS INFORMATION THAT IS PROPRIETARY TO IRISO AND SHOULD NOT BE USED WITHOUT WRITTEN PERMISSION. 本図面は、イリソ電子工業（株）の所有する情報を含むもので当社の許可なく複製を禁止する。