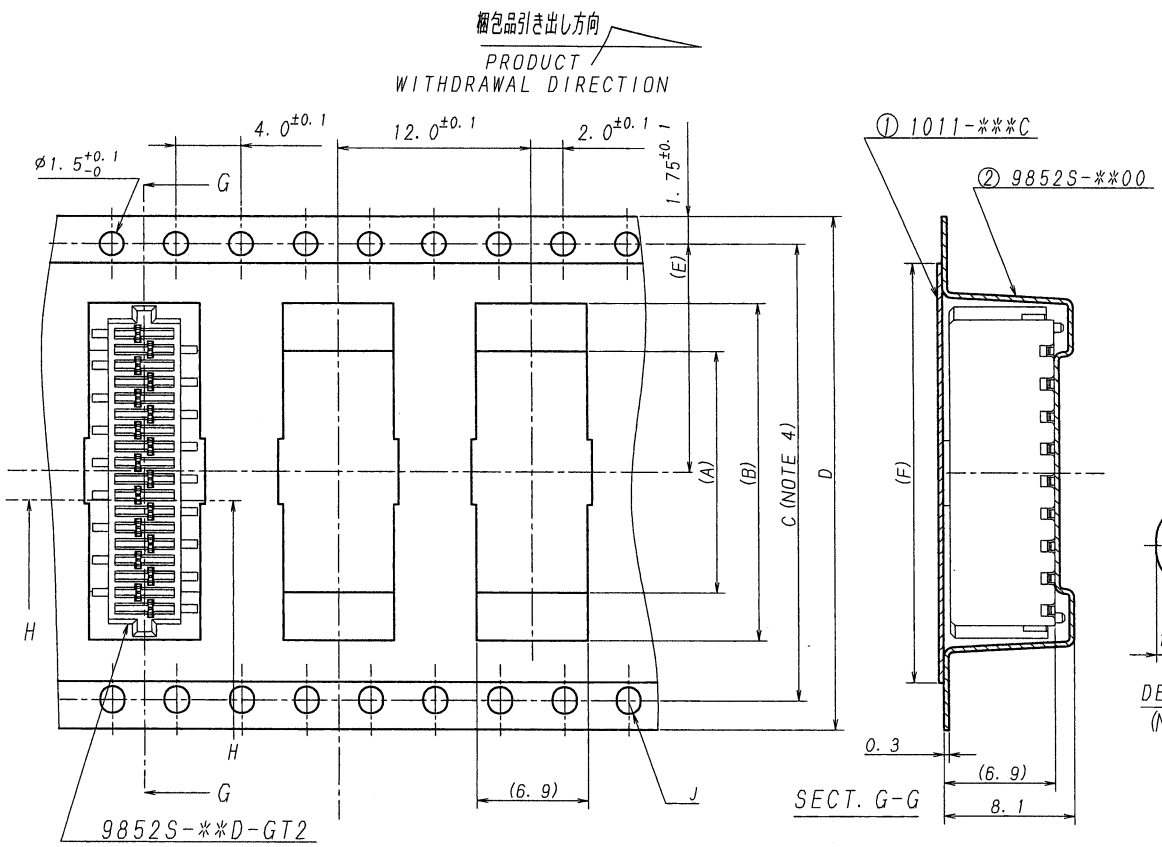

極数/CKT	製品番号/PARTS No.	A	B	C	D	E	F
6	9852S-06Y951	2.9	8.9		16	7.5	13.5
8	-08Y951	4.9	10.9		24	11.5	21.5
10	-10Y951	6.9	12.9				
12	-12Y951	8.9	14.9				
14	-14Y951	10.9	16.9				
16	-16Y951	12.9	18.9	28.4	32	14.2	26.0
18	-18Y951	14.9	20.9				
20	-20Y951	16.9	22.9	40.4	44	20.2	37.0
22	-22Y951	18.9	24.9				
24	-24Y951	20.9	26.9				
26	-26Y951	22.9	28.9				
28	-28Y951	24.9	30.9				
30	9852S-30Y951	26.9	32.9				

NOTE
1. 梱包数量/UNIT QUANTITY:1000
2. リードテープ長さ/LEAD TAPE LENGTH

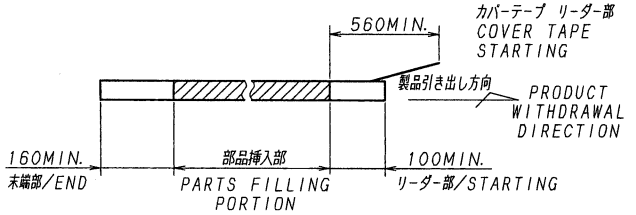

3. カバーテープの剥離強度/COVER TAPE PEELING FORCE :0.2NMIN.

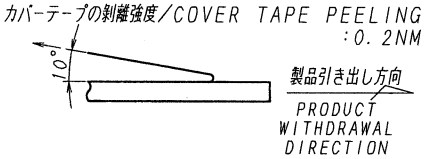

4. テープ幅24mm以下の場合は、シングルキャリアとする。(下図参照)
TAPE WIDTH UNDER 24mm SINGLE CARRIER.
(SEE CHART BELOW)
5. 梱包方法はKS-0002Z参照の事。/
REFER TO KS-0002Z FOR THE PACKING METHOD.
6. 6, 8極のみ下図参照。/ONLY 6, 8 SEE CHART BELOW.

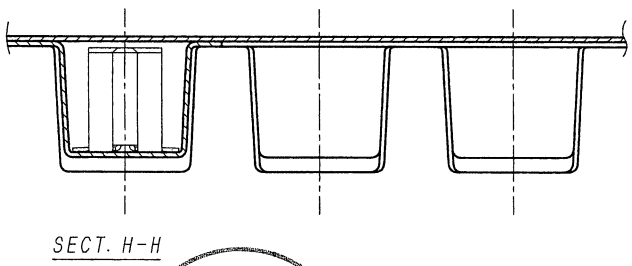

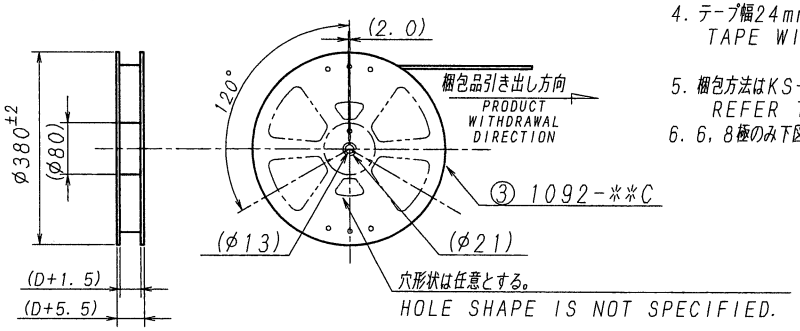

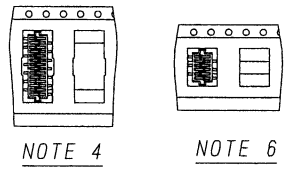

ISSUED '12.1.-5 IRISO ENG. DEPT.

LTR 記号	ECN NO	REVISION RECORD 記事	DR	CHK	DATE 年月日
△					
△					
△					
△					
△					
△					
△					
△					
△	40907	RELEASED	Y.K	M.T	'11-12-29

MATERIAL 材質
① カバーテープ/COVER TAPE:PET TYPE
② キャリアテープ/CARRIER TAPE:A-PET
③ リール/REEL :PS(黒/BLACK)

FINISH 仕上げ

GENERAL TOLERANCES 一般公差
DIM 寸法 ± 0.3
ANGLE 角度 ±

3RD. ANG. PROJ. 三角法

SCALE 尺度 /
UNIT 単位 mm
DR '11-12-29 Y. Kitagawa
DSN '07-1-18 H. Yukutake
CHK '11 Y. M. Takagi
APP 2011-12-29 Y. Sawaki

IRISO ELECTRONICS CO., LTD.
イリソ電子工業株式会社

TITLE 名称 SERIES 9852 SOCKET TAPING PRODUCT
9852シリーズ ソケット テーピング梱包品

EDP No

PARTS No 部番 9852S-**Y951

DWG No 図番 IMSA-9852S-**Y951 REV. D

DO NOT SCALE DRAWING.
THIS DRAWING CONTAINS INFORMATION THAT IS PROPRIETARY TO IRISO AND SHOULD NOT BE USED WITHOUT WRITTEN PERMISSION

REDUSED COPY