注記

1. コプラナリティ : 0.1MAX.
2. 当該品はウィスカーの発生を通常品よりも抑制する効果を持たせた製品でありますが、ウィスカーの発生を無くす事を保証する製品ではありません。

NOTE

1. COPLANARITY : 0.1MAX.
2. APPLICABLE PRODUCT HAS EFFECT TO SUPPRESS THE OCCURRENCE OF WHISKER THAN NORMAL.
HOWEVER, IT IS NOT A PRODUCT THAT GUARANTEES THAT THERE IS NO OCCURRENCE OF WHISKER.

極数/CKT	部品番号/PARTS No.	A	B	C
6	9854S-06H-GT2	5.0	6.9	8.5
8	9854S-08H-GT2	7.0	8.9	10.5
10	9854S-10H-GT2	9.0	10.9	12.5
12	9854S-12H-GT2	11.0	12.9	14.5
14	9854S-14H-GT2	13.0	14.9	16.5
16	9854S-16H-GT2	15.0	16.9	18.5
18	9854S-18H-GT2	17.0	18.9	20.5
20	9854S-20H-GT2	19.0	20.9	22.5
22	9854S-22H-GT2	21.0	22.9	24.5
24	9854S-24H-GT2	23.0	24.9	26.5
26	9854S-26H-GT2	25.0	26.9	28.5
28	9854S-28H-GT2	27.0	28.9	30.5
30	9854S-30H-GT2	29.0	30.9	32.5

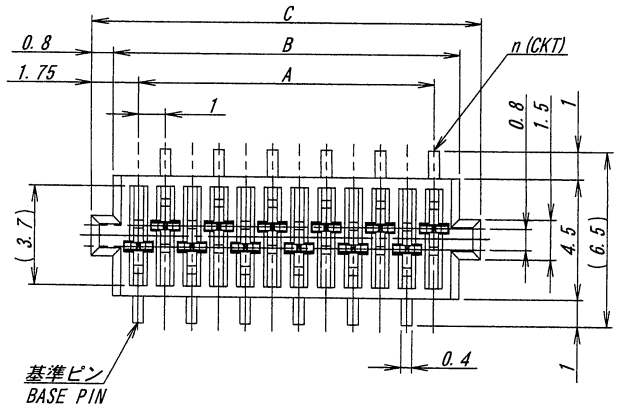

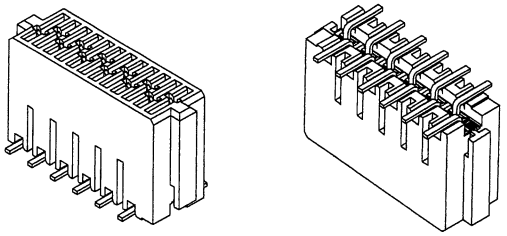

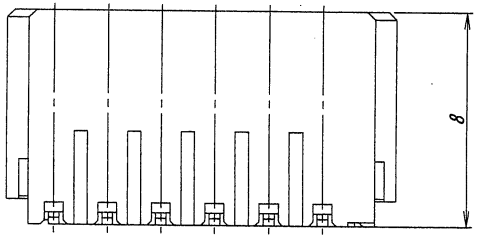

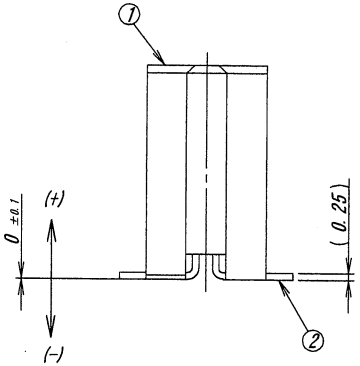

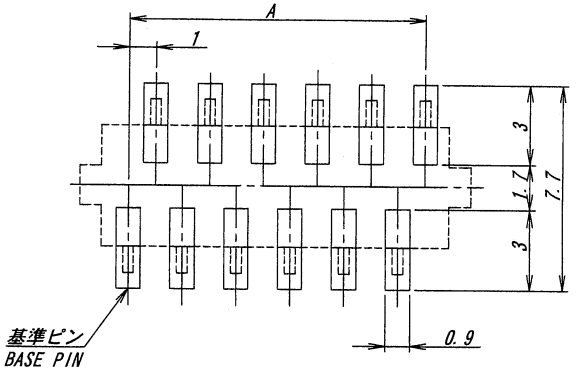

推奨基板寸法
一般公差 : ±0.05 基板厚 : 1.6mm
(マウント面)

RECOMMENDED PCB SIZE
GENERAL TOLERANCE : ±0.05
THICKNESS OF PCB : 1.6mm
(MOUNTING SIDE)

ISSUED '11.8.30 IRISO ENG. DEPT.

LTR 記号	ECN No	REVISION RECORD 記事	DR	CHK	DATE 年月日
A	40145	RELEASED	Y.K	M.T	'11-8-29

MATERIAL 材質
①ハウジング : ガラス入り9Tナイロン樹脂 黒色 UL94V-0
②端子 : リン青銅 (t=0.25)
①HOUSING : GRASS FILLED 9T NYLON BLACK UL94V-0
②CONTACT : PHOSPHOR BRONZE (t=0.25)

FINISH 仕上げ
ニッケル下地めっき/ OVER Ni PLATE : 1.5~3.5μm
コンタクト側/CONTACT SIDE : Sn 3~6μm 錫半光沢/TIN MATT
ソルダーテール側/TAIL SIDE : Au 0.03μmMIN.

GENERAL TOLERANCES 一般公差
DIM 寸法 ±0.3
ANGLE 角度 ±

3RD. ANG. PROJ. 三角法

SCALE 尺度 /
UNIT 単位 mm
DR '11-8-29 Y. Kitagawa
DSN '07-9-13 H. Shioda
CHK '11 8/29 M.TAKA
APP 2011-8-29 Y. Sawaki

IRISO ELECTRONICS CO., LTD
イリソ電子工業株式会社

TITLE 名称
9854シリーズ ソケット
SERIES 9854 SOCKET

EDP No

PARTS No 部番
9854S-**H-GT2

DWG No 図番
IMSA-9854S-**H-GT2

REV. 0

DO NOT SCALE DRAWING.
THIS DRAWING CONTAINS INFORMATION THAT IS PROPRIETARY TO IRISO AND SHOULD NOT BE USED WITHOUT WRITTEN PERMISSION. 本図面は、イリソ電子工業(株)の所有する情報を含むもので当社の許可なく複製を禁止する。

REDUSED COPY