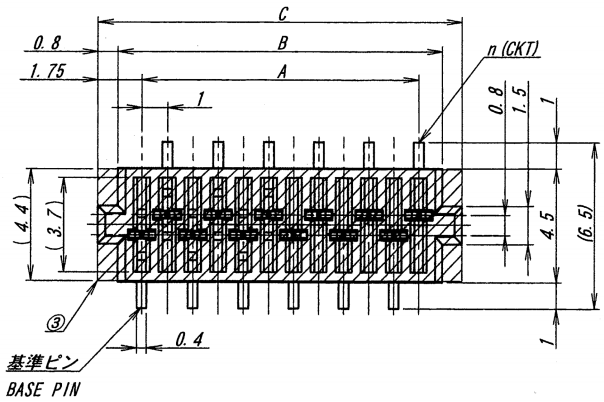

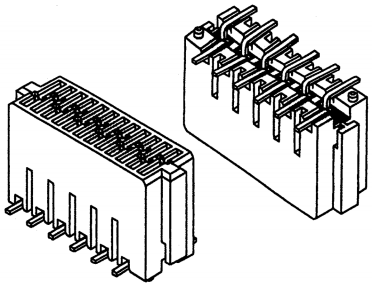

極数/CKT	部品番号/PARTS No.	A	B	C	D	NOTE
6	9854S-06J-GF	5.0	6.9	8.5	5.9	
8	9854S-08J-GF	7.0	8.9	10.5	7.9	
10	9854S-10J-GF	9.0	10.9	12.5	9.9	
12	9854S-12J-GF	11.0	12.9	14.5	11.9	
14	9854S-14J-GF	13.0	14.9	16.5	13.9	
16	9854S-16J-GF	15.0	16.9	18.5	15.9	
18	9854S-18J-GF	17.0	18.9	20.5	17.9	
20	9854S-20J-GF	19.0	20.9	22.5	19.9	
22	9854S-22J-GF	21.0	22.9	24.5	21.9	
24	9854S-24J-GF	23.0	24.9	26.5	23.9	
26	9854S-26J-GF	25.0	26.9	28.5	25.9	
28	9854S-28J-GF	27.0	28.9	30.5	27.9	
30	9854S-30J-GF	29.0	30.9	32.5	29.9	

NOTE

嵌合プラグ：985*B-***-**
端子相互間のバラツキ ： 0.1MAX.

NOTE

MATING OF SOCKET : 985*B-***-**
COPLANARITY : 0.1MAX.

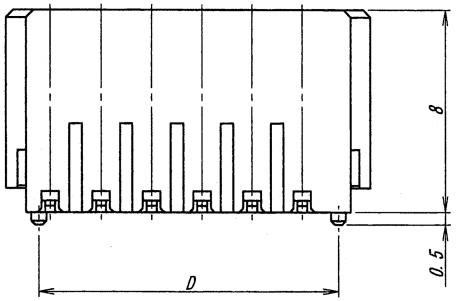

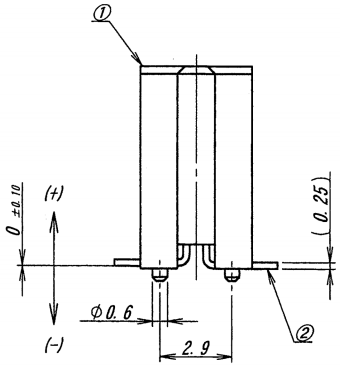

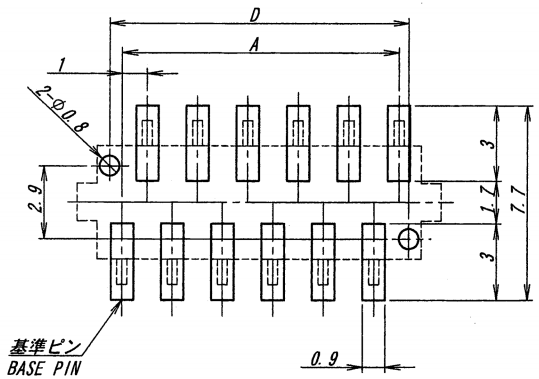

推奨基板寸法
一般公差：±0.05 基板厚：1.6mm
(マウント面)

RECOMMENDED PCB SIZE
GENERAL TOLERANCE : ±0.05
THICKNESS OF PCB : 1.6mm
(MOUNTING SIDE)

ISSUED
16.3.-7
IRISO
ENG.DEPT.

LTR 記号	ECN No	REVISION RECORD 記事	DR	CHK	DATE 年月日
△					
△					
△					
△					
△					
△					
△1	51333	NOTE REV	Y.K	M.T	'16-3-2
△0	34579	RELEASED	T.H	Y.S	'09-4-27

MATERIAL 材質
①ハウジング ： ガラス入り9Tナイロン樹脂 黒色 UL94V-0
②端 子 ： リン青銅 (t=0.25)
③吸着テープ ： ポリイミド
①HOUSING : GRASS FILLED 9TNYLON BLACK UL94V-0
②CONTACT : PHOSPHOR BRONZE (t=0.25)
③TAPE : POLYIMIDE

FINISH 仕上げ
ニッケル下地めっき/OVER NICKEL PLATE:2.0μm MIN.
金めっき/Au PLATE:0.1μm MIN.

GENERAL TOLERANCES 一般公差
DIM 寸法 ± 0.3
ANGLE 角度 ±

3RD. ANG. PROJ. 三角法

SCALE 尺度 —
UNIT 単位 mm
DR '16-3-2 Y. KOJIMA
DSN '02-5-29 T. Ura
CHK '16.3.2 M. Takeuchi
APP '16 3/2 M. Takeuchi

IRISO ELECTRONICS CO., LTD
イリソ電子工業株式会社

TITLE 名称
9854シリーズ ソケット
SERIES 9854 SOCKET

EDP No

PARTS No 部番 △1 IMSA-9854S-**J-GF

DWG No 図番 △1 110-109854-024

REV. 1

DO NOT SCALE DRAWING.
THIS DRAWING CONTAINS INFORMATION THAT IS PROPRIETARY TO IRISO AND SHOULD NOT BE USED WITHOUT WRITTEN PERMISSION 本図面は、イリソ電子工業（株）の所有する機密を含むもので当社の書面なく使用を禁じる