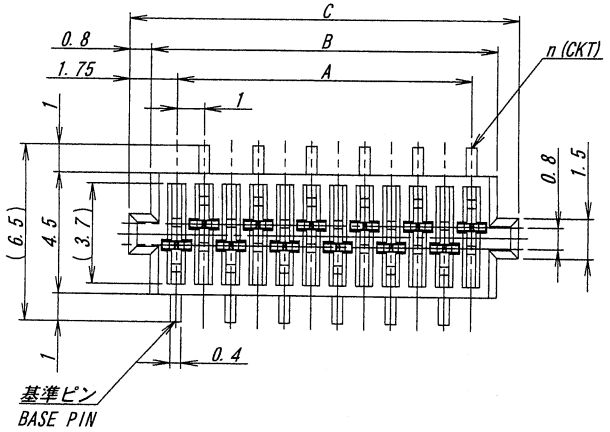

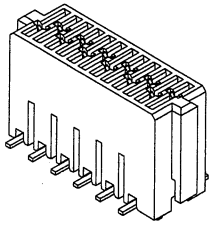

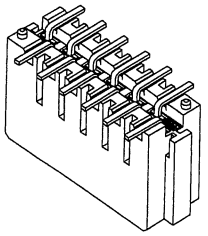

極数/CKT	部品番号/PARTS No.	A	B	C	D	NOTE
6	9854S-06L-GT2	5.0	6.9	8.5	5.9	
8	9854S-08L-GT2	7.0	8.9	10.5	7.9	
10	9854S-10L-GT2	9.0	10.9	12.5	9.9	
12	9854S-12L-GT2	11.0	12.9	14.5	11.9	
14	9854S-14L-GT2	13.0	14.9	16.5	13.9	
16	9854S-16L-GT2	15.0	16.9	18.5	15.9	
18	9854S-18L-GT2	17.0	18.9	20.5	17.9	
20	9854S-20L-GT2	19.0	20.9	22.5	19.9	
22	9854S-22L-GT2	21.0	22.9	24.5	21.9	
24	9854S-24L-GT2	23.0	24.9	26.5	23.9	
26	9854S-26L-GT2	25.0	26.9	28.5	25.9	
28	9854S-28L-GT2	27.0	28.9	30.5	27.9	
30	9854S-30L-GT2	29.0	30.9	32.5	29.9	

NOTE

1. コプラナリティ : 0.1MAX.
2. 当該品はウィスカーの発生を通常品よりも抑制する効果を持たせた製品でありますが、ウィスカーの発生を無くす事を保証する製品ではありません。

NOTE

1. COPLANARITY : 0.1MAX.
2. APPLICABLE PRODUCT HAS EFFECT TO SUPPRESS THE OCCURRENCE OF WHISKER THAN NORMAL.
HOWEVER, IT IS NOT A PRODUCT THAT GUARANTEES THAT THERE IS NO OCCURRENCE OF WHISKER.

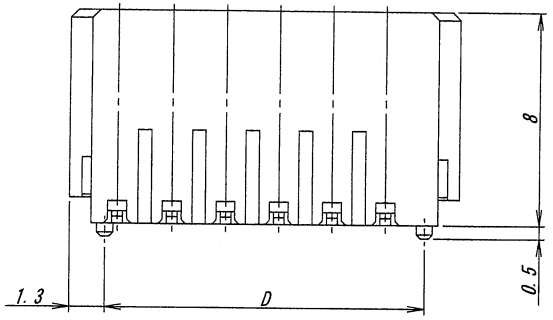

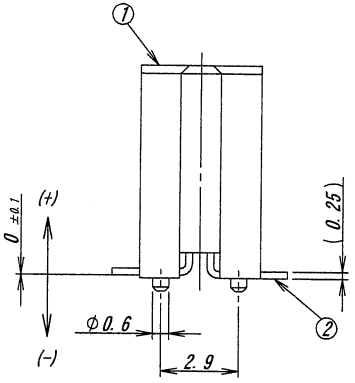

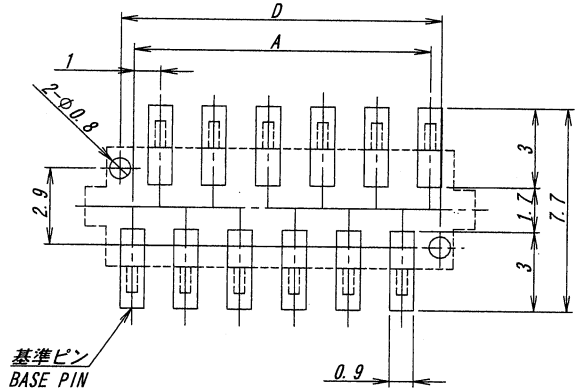

推奨基板寸法
一般公差：±0.05 基板厚：1.6mm
(マウント面)

RECOMMENDED PCB SIZE
GENERAL TOLERANCE : ±0.05
THICKNESS OF PCB : 1.6mm
(MOUNTING SIDE)

ISSUED '11.8.30 IRISO ENG. DEPT.

LTR 記号	ECN No	REVISION RECORD 記事	DR	CHK	DATE 年月日
△	40145	RELEASED	Y.K	MT	'11-8-29

MATERIAL 材質
①ハウジング : ガラス入り9Tナイロン樹脂 黒色 UL94V-0
②端 子 : リン青銅 (t=0.25)
①HOUSING : GRASS FILLED 9TNYLON BLACK UL94V-0
②CONTACT : PHOSPHOR BRONZE (t=0.25)

FINISH 仕上げ
ニッケル下地めっき/ OVER Ni PLATE : 1.5~3.5μm
コンタクト側/CONTACT SIDE : Sn 3~6μm 錫半光沢/TIN MATT
ソルダーテール側/TAIL SIDE : Au 0.03μmMIN.

GENERAL TOLERANCES 一般公差
DIM 寸法 ± 0.3
ANGLE 角度 ±

3RD. ANG. PROJ. 三角法

SCALE 尺度 /
UNIT 単位 mm
DR '11-8-29 Y. Kitagawa
DSN '10-12-18 H. Oomori
CHK '11 8/29 M TAKAGI
APP 2011.8.29 Y. Sawaki

IRISO ELECTRONICS CO., LTD
イリソ電子工業株式会社

TITLE 名称
9854シリーズ ソケット
SERIES 9854 SOCKET

EDP No

PARTS No 部番
9854S-**L-GT2

DWG No 図番
IMSA-9854S-**L-GT2

REV. 0

DO NOT SCALE DRAWING.
THIS DRAWING CONTAINS INFORMATION THAT IS PROPRIETARY TO IRISO AND SHOULD NOT BE USED WITHOUT WRITTEN PERMISSION. 本図面は、イリソ電子工業（株）の所有する情報を含むもので当社の許可なく複製を禁止する。

REDUSED COPY