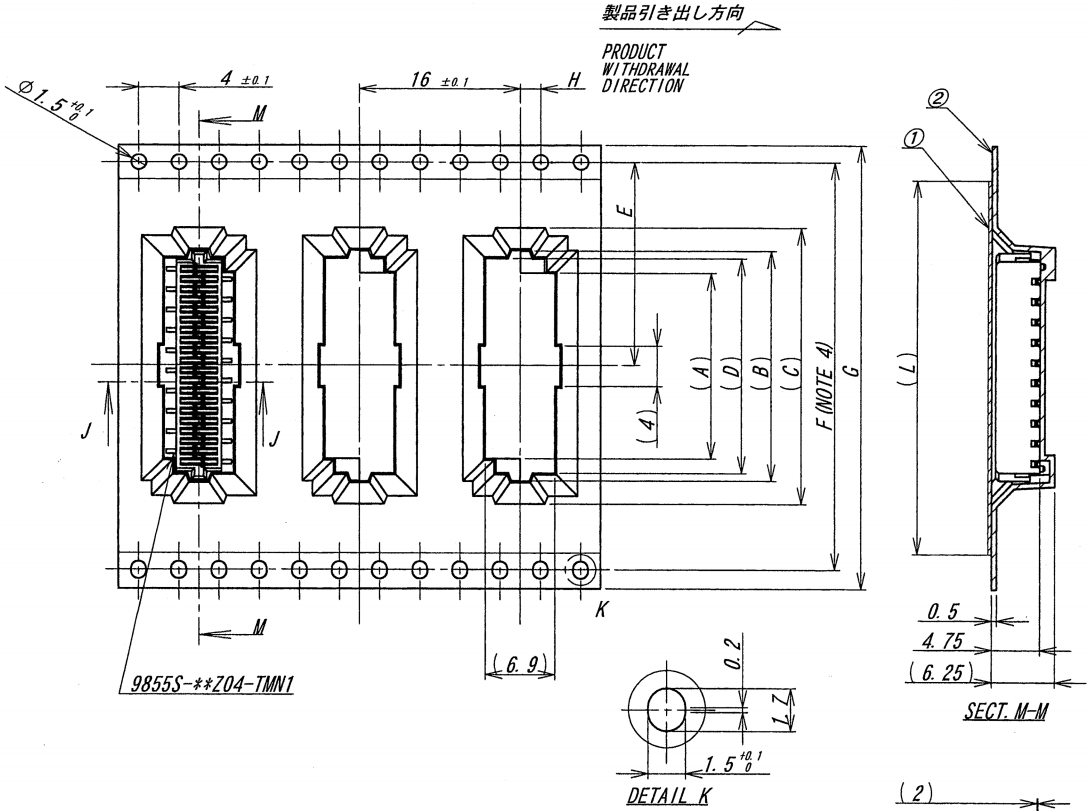

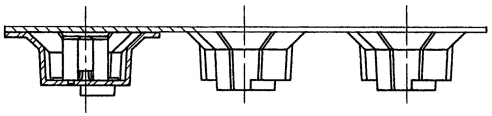

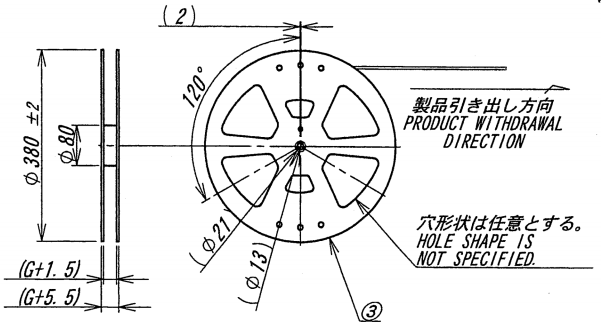

極数/CKT	製品番号/PARTS No.	A	B	C	D	E	F	G	H	L
6	9855S-06Y801	4.3	8.8	13.5	7.2	11.5		24	2±0.1	21.5
8	9855S-08Y801	6.3	10.8	15.5	9.2					
10	9855S-10Y801	8.3	12.8	17.5	11.2	14.2	28.4	32		26
12	9855S-12Y801	10.3	14.8	19.5	13.2					
14	9855S-14Y801	12.3	16.8	21.5	15.2	20.2	40.4	44	2±0.15	37
16	9855S-16Y801	14.3	18.8	23.5	17.2					
18	9855S-18Y801	16.3	20.8	25.5	19.2					
20	9855S-20Y801	18.3	22.8	27.5	21.2					
22	9855S-22Y801	20.3	24.8	29.5	23.2					
24	9855S-24Y801	22.3	26.8	31.5	25.2					
26	9855S-26Y801	24.3	28.8	33.5	27.2	26.2	52.4	56		49
28	9855S-28Y801	26.3	30.8	35.5	29.2					
30	9855S-30Y801	28.3	32.8	37.5	31.2					

NOTE
1. 梱包数量/UNIT QUANTITY:1000
2. リードテープ長さ/LEAD TAPE LENGTH

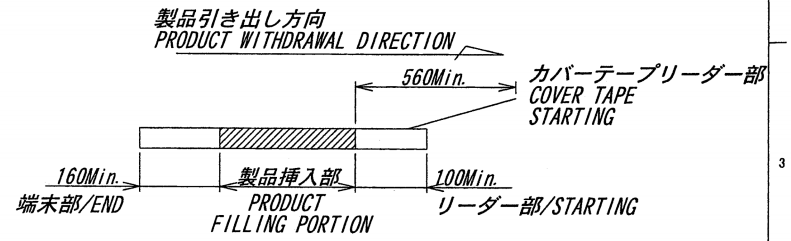

3. カバーテープの剥離強度/COVER TAPE PEELING FORCE: 0.2N～1.3N

4. テープ幅24mm以下の場合は
シングルキャリアとする。(図参照)
TAPE WIDTH UNDER 24mm IS
SINGLE CARRIER. (SEE DRAWING)

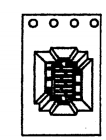

ISSUED
16.4.-4
IRISO
ENG.DEPT.

LTR 記号	ECN No	REVISION RECORD 記事	DR	CHK	DATE 年月日
0	51513	RELEASED	Y.K	M.T	'16-3-29

MATERIAL 材質
①カバーテープ/COVER TAPE:PET
②キャリアテープ/CARRIER TAPE: PS
③リール/REEL : PS(黒/BLACK)

FINISH 仕上げ

GENERAL TOLERANCES 一般公差
DIM 寸法 ± 0.3
ANGLE 角度 ±

3RD. ANG. PROJ. 三角法

SCALE 尺度 ×
UNIT 単位 mm
DR '16-3-29 Y. KOJIMA
DSN '11-10-24 Lin. Qi
CHK '16.3.29 M. Takeshi
APP 3/29 '16 T. Ma

IRISO ELECTRONICS CO., LTD
イリソ電子工業株式会社

TITLE 名称
9855シリーズ ソケット エンボス 梱包品
SERIES 9855 SOCKET EMBOSS PRODUCT

EDP No

PARTS No 部番 IMSA-9855S-**Y801

DWG No 図番 120-409855-299

REV. 0

DO NOT SCALE DRAWING.
THIS DRAWING CONTAINS INFORMATION THAT IS PROPRIETARY TO IRISO AND SHOULD NOT BE USED WITHOUT WRITTEN PERMISSION. 本図面は イリソ電子工業(株)の所有する情報を含むもので当社の許可なく複製を禁止する

REDUSED COPY