極数/CKT	部品番号/PARTS No.	A	B	C	NOTE
6	9856S-06M-G4N1	5.0	6.9	8.5	
8	9856S-08M-G4N1	7.0	8.9	10.5	
10	9856S-10M-G4N1	9.0	10.9	12.5	
12	9856S-12M-G4N1	11.0	12.9	14.5	
14	9856S-14M-G4N1	13.0	14.9	16.5	
16	9856S-16M-G4N1	15.0	16.9	18.5	
18	9856S-18M-G4N1	17.0	18.9	20.5	
20	9856S-20M-G4N1	19.0	20.9	22.5	
22	9856S-22M-G4N1	21.0	22.9	24.5	
24	9856S-24M-G4N1	23.0	24.9	26.5	
26	9856S-26M-G4N1	25.0	26.9	28.5	
28	9856S-28M-G4N1	27.0	28.9	30.5	
30	9856S-30M-G4N1	29.0	30.9	32.5	

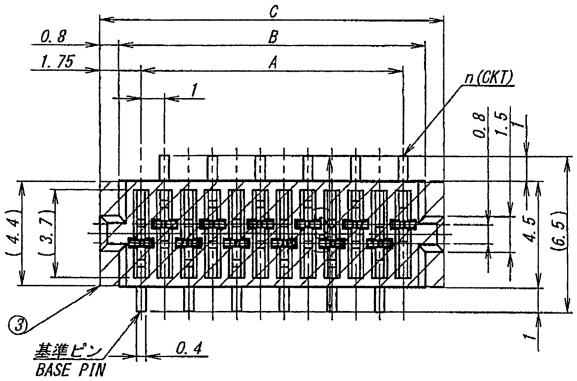

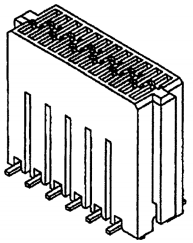

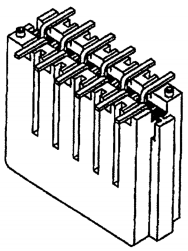

仕様
1. 嵌合プラグ：9856B-**Z18-G4N1.
2. 使用温度範囲：-40℃～+125℃
3. コプラナリティー:0.1MAX.

NOTE
1. MATING OF PLUG : 9856B-**Z18-G4N1.
2. TEMPERATURE RANGE : -40℃～+125℃
3. COPLANARITY: 0.1MAX.

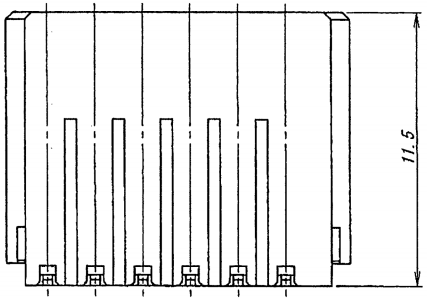

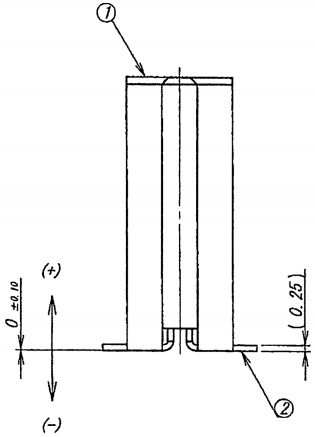

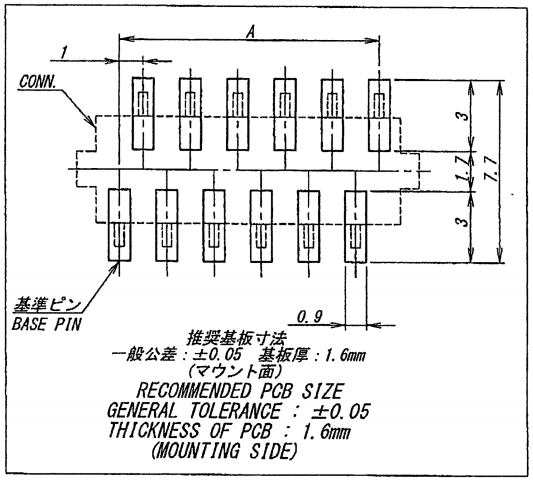

推奨基板寸法
一般公差：±0.05　基板厚：1.6mm
(マウント面)
RECOMMENDED PCB SIZE
GENERAL TOLERANCE : ±0.05
THICKNESS OF PCB : 1.6mm
(MOUNTING SIDE)

ISSUED
16.1.-6
IRISO
ENG.DEPT.

LTR 記号	ECN No	REVISION RECORD 記事	DR	CHK	DATE 年月日
△					
△					
△					
△					
△					
2	51058	RELEASED	Huang	Gong	'15-12-28
1	—	NOTE REV	HUANG	GONG	'15-9-14
0	—	SKETCHED	HUANG	GONG	'15-8-28

MATERIAL 材質
①ハウジング : ガラス入りPBTナイロン樹脂, 黒色, UL94V-0
②端　子 : コルソン合金 (t=0.25)
③吸着テープ : ポリイミド
①HOUSING : GRASS FILLED 9THYLON, BLACK, UL94V-0
②CONTACT : CORSON ALLOY
③TAPE : POLYIMYDE

FINISH 仕上げ
ニッケル下地めっき/OVER Ni PLATE : 1.5~3.5μm
コンタクト側金めっき/CONTACT SIDE AU PLATE:0.38μmMIN
ソルダテール側金めっき/TAIL AREA Au PLATE : 0.03μmMIN.
封孔処理剤/SEALING TREATMENT

GENERAL TOLERANCES --般公差
DIM 寸法 ± 0.3
ANGLE 角度 ±

3RD. ANG. PROJ. 三角法

SCALE 尺度 /
UNIT 単位 mm
DR '15-9-14 HUANGXUEKUI
DSN '15-7-31 HUANGXUEKUI
CHK '15-9-14 Gong hanying
APP '15-09-14 Zhangjunhui

IRISO ELECTRONICS CO., LTD
イリソ電子工業株式会社

TITLE 名称
9856シリーズ ソケット
SERIES 9856 SOCKET

EDP No

PARTS No 部番
IMSA-9856S-**M-G4N1

DWG No 図番
△1 110-409856-816

REV. 2

DO NOT SCALE DRAWING.
THIS DRAWING CONTAINS INFORMATION THAT IS PROPRIETARY TO IRISO AND SHOULD NOT BE USED WITHOUT WRITTEN PERMISSION. 本図面は、イリソ電子工業（株）の所有する情報を含むもので当社の許可なく複製を禁止する。

REDUSED COPY