極数/CKT	製品番号/PARTS No.	A	B	C	D	E	F	NOTE
6	9885B-06A-TR	6.25	10.05	11.45	13.5	15.5	18.85	計画中
8	9885B-08A-TR	8.75	12.55	13.95	16.0	18.0	21.35	計画中
10	9885B-10A-TR	11.25	15.05	16.45	18.5	20.5	23.85	
12	9885B-12A-TR	13.75	17.55	18.95	21.0	23.0	26.35	計画中
14	9885B-14A-TR	16.25	20.05	21.45	23.5	25.5	28.85	計画中
16	9885B-16A-TR	18.75	22.55	23.95	26.0	28.0	31.35	計画中
18	9885B-18A-TR	21.25	25.05	26.45	28.5	30.5	33.85	計画中
20	9885B-20A-TR	23.75	27.55	28.95	31.0	33.0	36.35	計画中
22	9885B-22A-TR	26.25	30.05	31.45	33.5	35.5	38.85	計画中
24	9885B-24A-TR	28.75	32.55	33.95	36.0	38.0	41.35	計画中
26	9885B-26A-TR	31.25	35.05	36.45	38.5	40.5	43.85	計画中
28	9885B-28A-TR	33.75	37.55	38.95	41.0	43.0	46.35	計画中
30	9885B-30A-TR	36.25	40.05	41.45	43.5	45.5	48.85	計画中

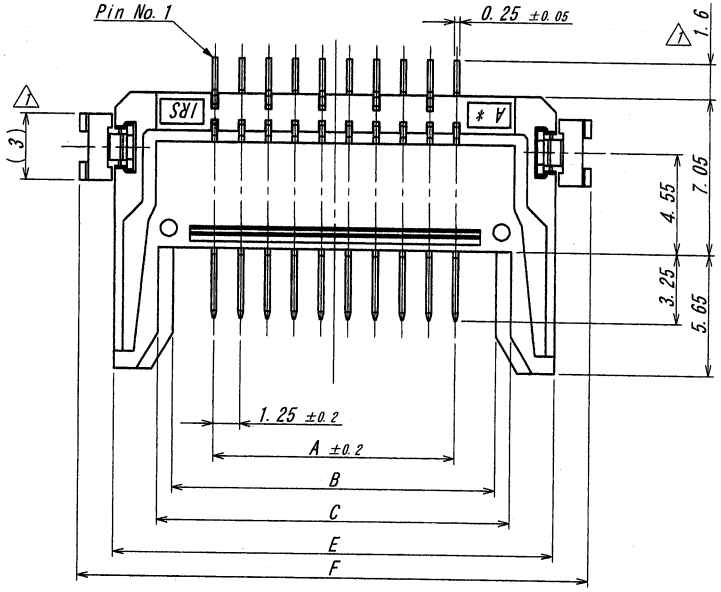

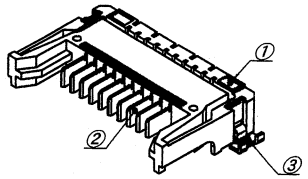

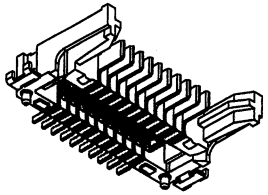

NOTE

コプラナリティー/COPLANALITY : 0.1 max.

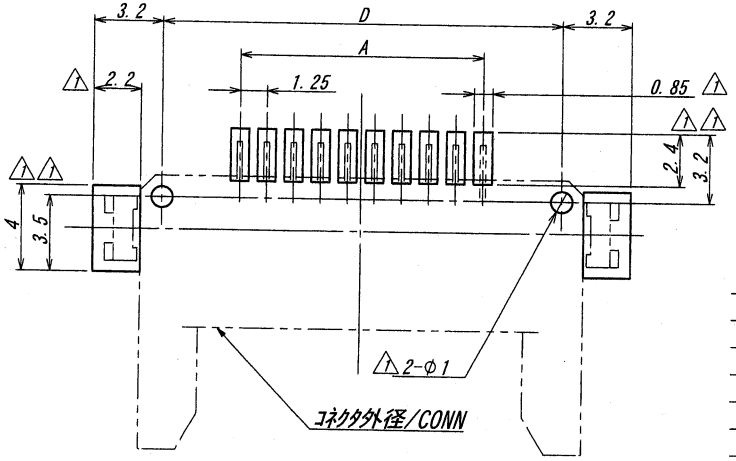

推奨基板寸法
一般公差：±0.05 (マウント面)
RECOMMENDED PCB SIZE
GENERAL TORERANCE : ±0.05 (MOUNTING SIDE)

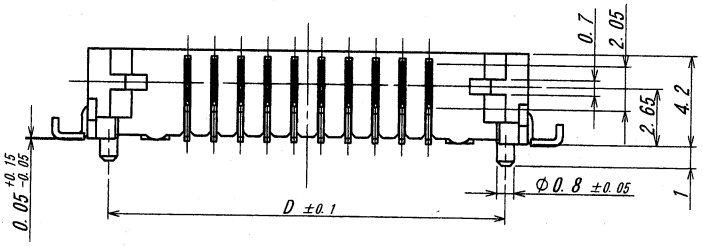

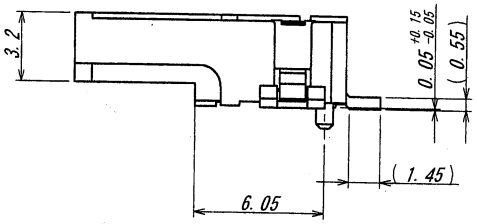

LTR 記号	ECN No	REVISION RECORD 記事	DR	CHK	DATE 年月日
△					
△					
△					
△					
△					
△					
△	08465	REVISED	91.4	了	09.2.4

ISSUED '09.9.18 ENG. DEPT.

MATERIAL 材質
①ベース : LCP, UL94V-0
②端子 : リン青銅/C5102R-H (t=0.25)
③金具 : 黄銅 (t=0.3)

①BASE : LCP, UL94V-0
②POST : PHOSPHER BRONZE/C5102R-H (t=0.25)
③METAL : BRASS (t=0.3)

FINISH 仕上げ
②錫リフロー後めっき/TIN REFLOW PLATE : 1.0～5.0μm.
Ni下地めっき/OVER Ni PLATE : 1.0～3.0μm.
③錫光沢めっき/Sn MaT : 3.0～5.0μm.
Ni下地めっき/OVER Ni PLATE : 2.0～3.0μm.

GENERAL TOLERANCES 一般公差
DIM 寸法 ± 0.3
ANGLE 角度 ± —

3RD. ANG. PROJ. 三角法

SCALE 尺度 /
UNIT 単位 mm
DR 2/6 '09 H. Yokotake
DSN 1/28 '09 H. Yokotake
CHK '09-02-04 T. Yamin
APP '09-2-4 Y. Sasaki

IRISO ELECTRONICS CO., LTD
イリソ電子工業株式会社

TITLE 名称
9885シリーズ プラグ
SERIES 9885 PLUG

EDP No

PARTS No 部番
IMSA-9885B-**A-TR

DWG No 図番
110-209885-001

REV. 1

DO NOT SCALE DRAWING.
THIS DRAWING CONTAINS INFORMATION THAT IS PROPRIETARY TO IRISO AND SHOULD NOT BE USED WITHOUT WRITTEN PERMISSION. 本図面は、イリソ電子工業（株）の所有する情報を含むもので当社の許可なく複製を禁止する。
REDUCED COPY