NOTE
1.最大定格電流/MAXIMUM RATING VOLTAGE AND CURRENT : 125V, 1.0A(AC, DC)
2.使用温度範囲/TEMPERATURE RANGE : −40〜+105℃
3.コプラナリティ/COPLANARITY : 0.1 MAX.
4. 本製品は、錫系のめっきを施しておりますので、ウィスカーが発生する可能性がございます。その為、ウィスカー発生に対する保証は困難であり、御社にて御判断の上御使用をお願いします。
/THIS PRODUCT UTILIZES LEAD-FREE TIN PLATING. ANY PRODUCT WITH LEAD-FREE TIN PLATING IS SUSCEPTIBLE TO TIN WHISKER. IRISO PROVIDES NO ASSURANCES AGAINST THE GROWTH OF TIN WHISKER EVEN UNDER NORMAL OPERATING CONDITIONS. CUSTOMERS ASSUME ALL RESPONSIBILITY FOR ANY PRODUCT FAILURES DUE SOLELY TO THE GROWTH OF TIN WHISKERS.

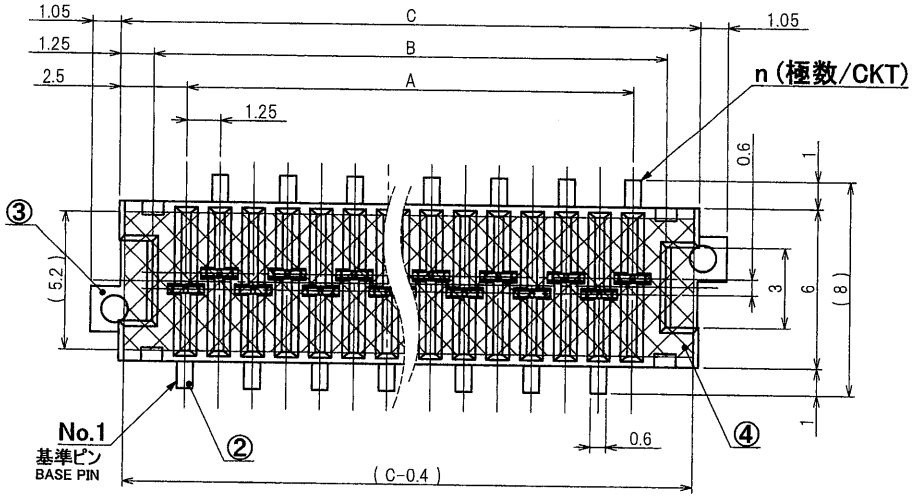

極数/CKT	製品番号/PARTS No.	A	B	C	NOTE
6	9890S-06Z31-GT2	6.25	8.75	11.25	
8	9890S-08Z31-GT2	8.75	11.25	13.75	
10	9890S-10Z31-GT2	11.25	13.75	16.25	
12	9890S-12Z31-GT2	13.75	16.25	18.75	
14	9890S-14Z31-GT2	16.25	18.75	21.25	
16	9890S-16Z31-GT2	18.75	21.25	23.75	
18	9890S-18Z31-GT2	21.25	23.75	26.25	
20	9890S-20Z31-GT2	23.75	26.25	28.75	
22	9890S-22Z31-GT2	26.25	28.75	31.25	
24	9890S-24Z31-GT2	28.75	31.25	33.75	
26	9890S-26Z31-GT2	31.25	33.75	36.25	
28	9890S-28Z31-GT2	33.75	36.25	38.75	
30	9890S-30Z31-GT2	36.25	38.75	41.25	

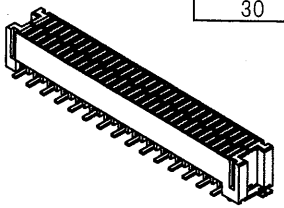

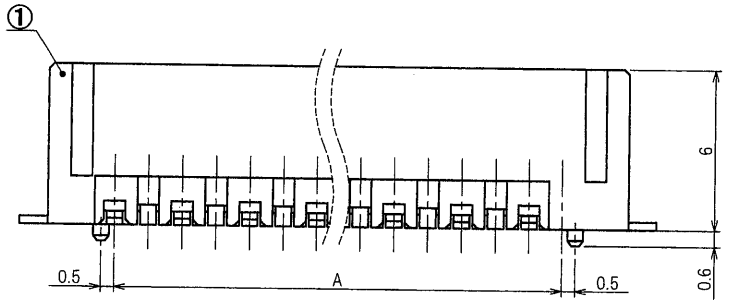

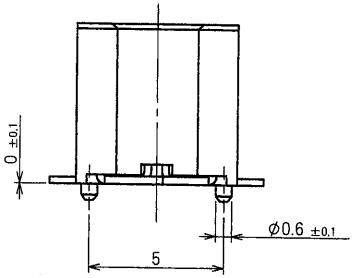

推奨基板寸法(マウント面)
PCB SIZE(VIEW OF PARTS INSTALL SIDE)

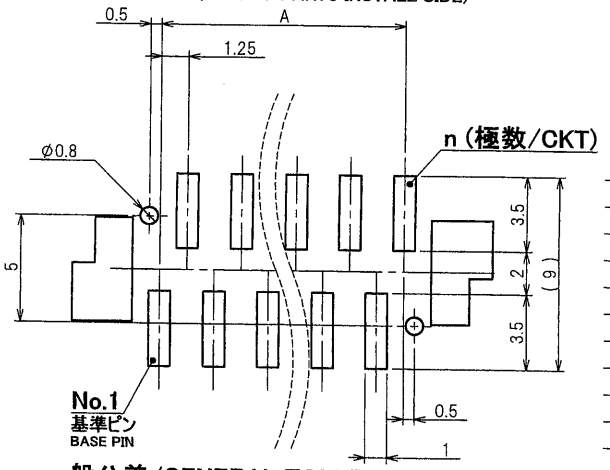

一般公差/GENERAL TOLERANCE: ±0.05
基板板厚/PCB THICKNESS: t=1.6mm

ISSUED '13.2.-8 IRISO ENG. DEPT.

LTR 記号	ECN No	REVISION RECORD 記事	DR	CHK	DATE 年月日
△					
△					
△					
△					
△					
△					
2	43183	REVISED	T.H	K.K	'13-2-5

MATERIAL 材質
①ハウジング/HOUSING : ガラス入り9Tナイロン/GLASS FILLED 9TNYLON 黒色/BLACK, UL94V-0
②端子/CONTACT : リン青銅/PHOSPHOR BRONZE
③補強板/METAL FLANGE : 黄銅/BRASS
④吸着テープ/TAPE : ポリイミド/POLYIMIDE, 茶色/BROWN

FINISH 仕上げ
②端子/CONTACT
ニッケル下地めっき/OVER Ni PLATE : 1.5〜3.5μm.
コンタクト側/CONTACT SIDE : Sn3.0〜6.0μm 錫半光沢
ソルダーテール側/TAIL SIDE : Au0.03μmMIN.
③補強板/METAL FLANGE
ニッケル下地めっき/OVER Ni PLATE : 1.0〜3.0μm.
錫−銅めっき/TIN-COPPER PLATE : 2.0〜5.0μm.

GENERAL TOLERANCES 一般公差
DIM 寸法 ± 0.3
ANGLE 角度 ± 1°

3RD. ANG. PROJ. 三角法

SCALE 尺度 /
UNIT 単位 mm
DR '13-2-5 T.HAYASHI
DSN '11-12-16 J.Sakaue
CHK '13 2/5 K.Kobayashi
APP '13 2/5 M.Takagi

IRISO ELECTRONICS CO., LTD
イリソ電子工業株式会社

TITLE 名称
9890シリーズ ソケット
SERIES 9890 SOCKET

EDP No

PARTS No 部番
9890S-**Z31-GT2

DWG No 図番
IMSA-9890S-**Z31-GT2

REV. 2

DO NOT SCALE DRAWING.
THIS DRAWING CONTAINS INFORMATION THAT IS PROPRIETARY TO IRISO AND SHOULD NOT BE USED WITHOUT WRITTEN PERMISSION. 本図面は、イリソ電子工業（株）の所有する情報を含むもので当社の許可なく複製を禁止する。