NOTE
1. 最大定格電流/MAXIMUM RATING VOLTAGE AND CURRENT : 125V, 1.0A(AC, DC)
2. 使用温度範囲/TEMPERATURE RANGE : -40～+105℃
3. コプラナリティ/COPLANARITY : 0.1 MAX.
4. 当該品はウィスカーの発生を通常品よりも抑制する効果を持たせた製品でありますが、ウィスカーの発生を無くす事を保証する製品ではありません。
APPLICABLE PRODUCT HAS EFFECT TO SUPPRESS THE OCCURRENCE OF WHISKER THAN NORMAL.
HOWEVER, IT IS NOT A PRODUCT THAT GUARANTEES THAT THERE IS NO OCCURRENCE OF WHISKER.

極数/CKT	製品番号/PARTS No.	A	B	C	NOTE
6	9890S-06Z33-GT2	6.25	8.75	11.25	
8	9890S-08Z33-GT2	8.75	11.25	13.75	
10	9890S-10Z33-GT2	11.25	13.75	16.25	
12	9890S-12Z33-GT2	13.75	16.25	18.75	
14	9890S-14Z33-GT2	16.25	18.75	21.25	
16	9890S-16Z33-GT2	18.75	21.25	23.75	
18	9890S-18Z33-GT2	21.25	23.75	26.25	
20	9890S-20Z33-GT2	23.75	26.25	28.75	
22	9890S-22Z33-GT2	26.25	28.75	31.25	
24	9890S-24Z33-GT2	28.75	31.25	33.75	
26	9890S-26Z33-GT2	31.25	33.75	36.25	
28	9890S-28Z33-GT2	33.75	36.25	38.75	
30	9890S-30Z33-GT2	36.25	38.75	41.25	

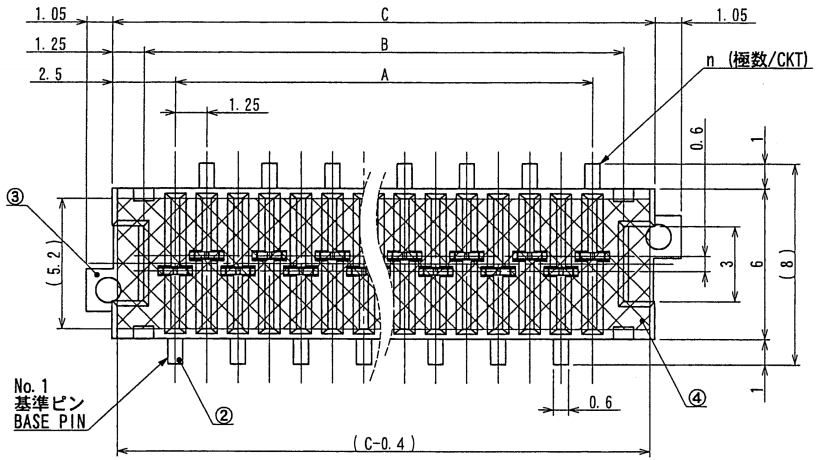

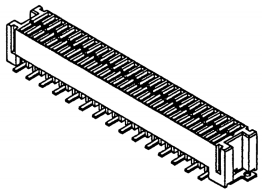

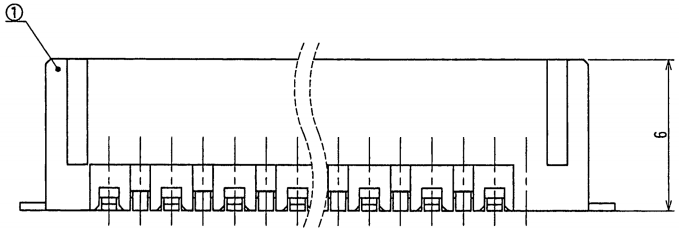

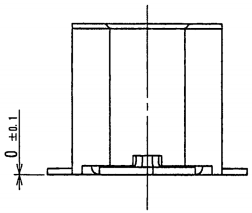

推奨基板寸法（マウント面）
PCB SIZE(VIEW OF PARTS INSTALL SIDE)

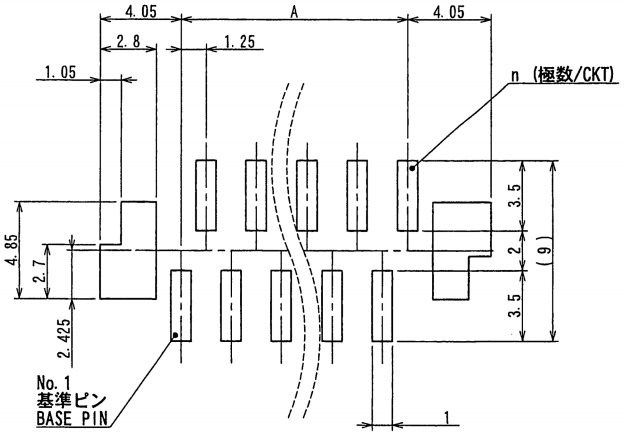

一般公差/GENERAL TOLERANCE : ±0.05
基板板厚/PCB THICKNESS : t=1.6mm

ISSUED 18.3.-8 IRISO ENG.DEPT

LTR 記号	ECN No	REVISION RECORD 記事	DR	CHK	DATE 年月日
△					
△					
△					
△					
△					
△					
△					
△	54391	RELEASED	T.N	M.T	'18-3-5

MATERIAL 材質
①ハウジング/HOUSING :
ガラス入り9Tナイロン/GLASS FILLED 9TNYLON
黒色/BLACK、UL94V-0
②端子/CONTACT : リン青銅/PHOSPHOR BRONZE
③補強板/METAL FLANGE : 黄銅/BRASS
④吸着テープ/TAPE : ポリイミド/POLYMID, 茶色/BROWN

FINISH 仕上げ
②端子/CONTACT
ニッケル下地めっき/OVER Ni PLATE : 1.5～3.5μm.
コンタクト側/CONTACT AREA : 銀半光沢めっき/TIN MATT PLATE 3.0～6.0μm
ソルダーテール側/TAIL AREA : 金めっき/Au PLATE 0.03μmMIN.
③補強板/METAL FLANGE
ニッケル下地めっき/OVER Ni PLATE : 1.0～3.0μm.
錫めっき/Sn PLATE : 1.0～3.0μm.(リフロー処理/REFLOW)

GENERAL TOLERANCES 一般公差
DIM 寸法 ± 0.3
ANGLE 角度 ± 1°

3RD. ANG. PROJ. 三角法

SCALE 尺度 /
DR '18-3-5 J. Nakayama
CHK '18.3.5 M. Takaki
UNIT 単位 mm
DSN '11-12-16 J. Sakaue
APP 2018-3-5 K. Sasaki

IRISO ELECTRONICS CO., LTD
イリソ電子工業株式会社

TITLE 名称
9890シリーズ ソケット
SERIES 9890 SOCKET

EDP No

PARTS No 部番
IMSA-9890S-**Z33-GT2

DWG No 図番
110-409890-049

REV. 0

DO NOT SCALE DRAWING.
THIS DRAWING CONTAINS INFORMATION THAT IS PROPRIETARY TO IRISO AND SHOULD NOT BE USED WITHOUT WRITTEN PERMISSION. 本図面は、イリソ電子工業（株）の所有する情報を含むもので当社の許可なく複製を禁止する。