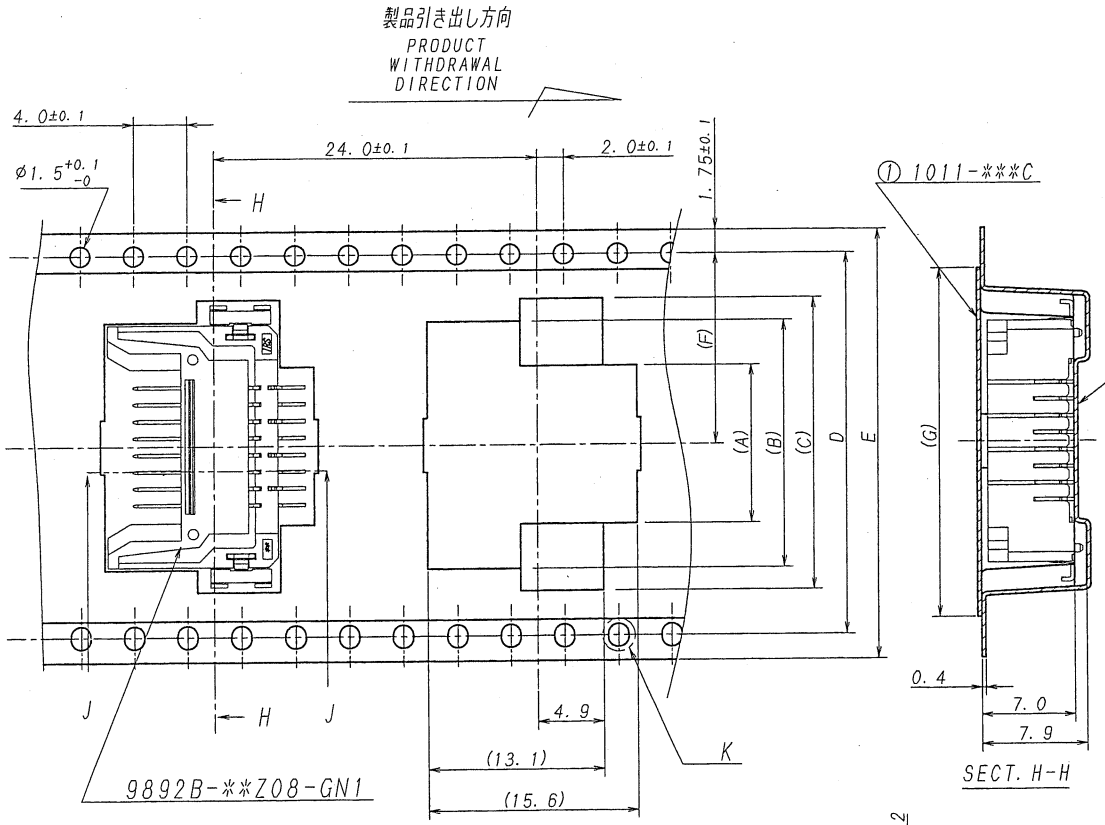

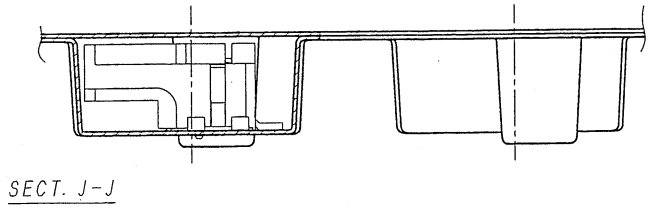

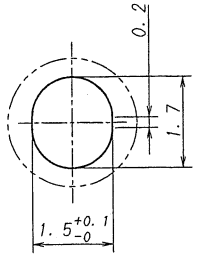

極数/CKT	製品番号/PARTS No.	A	B	C	D	E	F	G	H	NOTE
6	9892B-06Y933	9.25	15.9	19.25	28.4	32	14.2	26.0	80	
8	-08	11.75	18.4	21.75						
10	-10	14.25	20.9	24.25	40.4	44	20.2	37.0		
12	-12	16.75	23.4	26.75						
14	-14	19.25	25.9	29.25						
16	-16	21.75	28.4	31.75						
18	-18	24.25	30.9	34.25	52.4	56	26.2	49.0		
20	-20	26.75	33.4	36.75						
22	-22	29.25	35.9	39.25						
24	-24	31.75	38.4	41.75						
26	-26	34.25	40.9	44.25						
28	-28	36.75	43.4	46.75	68.4	72	34.2	65.0	100	
30	9892B-30Y933	39.25	45.9	49.25						

NOTE

1. 梱包数量/UNIT QUANTITY:400
2. リードテープ長さ/LEAD TAPE LENGTH

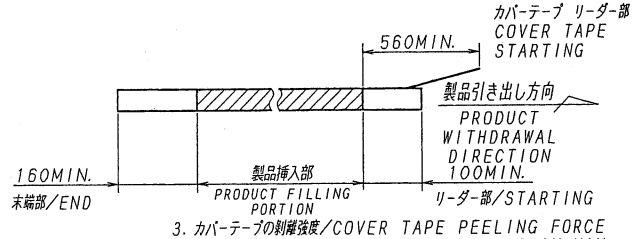

3. カバーテープの剥離強度/COVER TAPE PEELING FORCE :0.2N MIN.

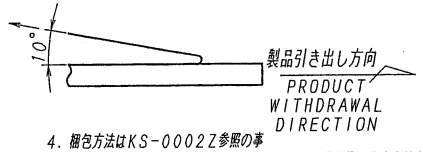

4. 梱包方法はKS-0002Z参照の事
REFER TO KS-0002Z FOR THE PACKING METHOD.

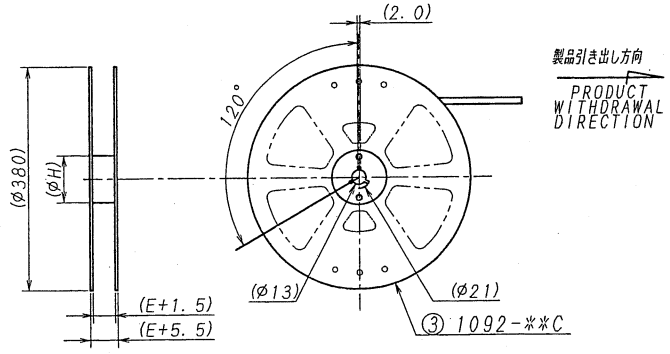

ISSUED '14.9.16 IRISO ENG. DEPT

LTR 記号	ECN NO	REVISION RECORD 記事	DR	CHK	DATE 年月日
0	48376	RELEASED	D.K	M.T	'14-05-15

MATERIAL 材質
① カバーテープ/COVER TAPE:PET TYPE
② キャリアテープ/CARRIER TAPE:A-PET
③ リール/REEL :PS, 黒色/BLACK

FINISH 仕上げ

GENERAL TOLERANCES 一般公差
DIM 寸法 ± 0.3
ANGLE 角度 ±

3RD. ANG. PROJ. 三角法

SCALE 尺度 /
UNIT 単位 mm
DR '14-05-15 D.Kim
DSN '12-02-01 T.Nakayama
CHK '14 5/16 M.TAKAGI
APP '14 5/16 M.[illegible]

IRISO ELECTRONICS CO., LTD.
イリソ電子工業株式会社

TITLE 名称 9892シリーズ プラグ エンボス梱包品
SERIES 9892 PLUG EMBOSS PRODUCT

EDP No —//—

PARTS No 部番 IMSA-9892B-**Y933

DWG No 図番 120-209892-034

REV. 0

DO NOT SCALE DRAWING

REDUSED COPY