極数 / CKT	製品番号 / PARTS No.	A	B	C	D	E	F	NOTE
6	9892B-06Z08-GN1	6.25	8.95	11.45	15.50	18.50	13.55	
8	9892B-08Z08-GN1	8.75	11.45	13.95	18.00	21.00	16.05	
10	9892B-10Z08-GN1	11.25	13.95	16.45	20.50	23.50	18.55	
12	9892B-12Z08-GN1	13.75	16.45	18.95	23.00	26.00	21.05	
14	9892B-14Z08-GN1	16.25	18.95	21.45	25.50	28.50	23.55	
16	9892B-16Z08-GN1	18.75	21.45	23.95	28.00	31.00	26.05	
18	9892B-18Z08-GN1	21.25	23.95	26.45	30.50	33.50	28.55	
20	9892B-20Z08-GN1	23.75	26.45	28.95	33.00	36.00	31.05	
22	9892B-22Z08-GN1	26.25	28.95	31.45	35.50	38.50	33.55	
24	9892B-24Z08-GN1	28.75	31.45	33.95	38.00	41.00	36.05	
26	9892B-26Z08-GN1	31.25	33.95	36.45	40.50	43.50	38.55	
28	9892B-28Z08-GN1	33.75	36.45	38.95	43.00	46.00	41.05	
30	9892B-30Z08-GN1	36.25	38.95	41.45	45.50	48.50	43.55	

NOTE
コプラナリティ / COPLANARITY : 0.1MAX.

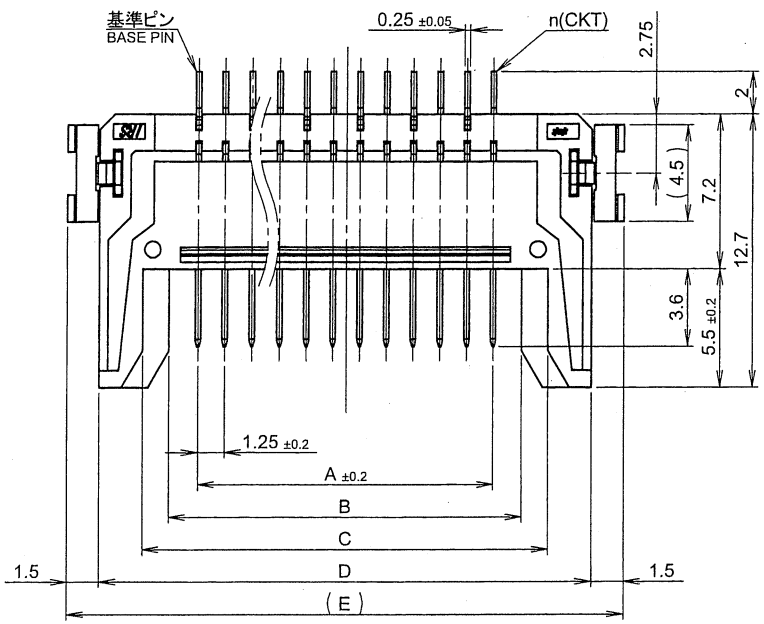

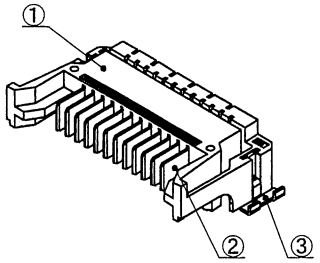

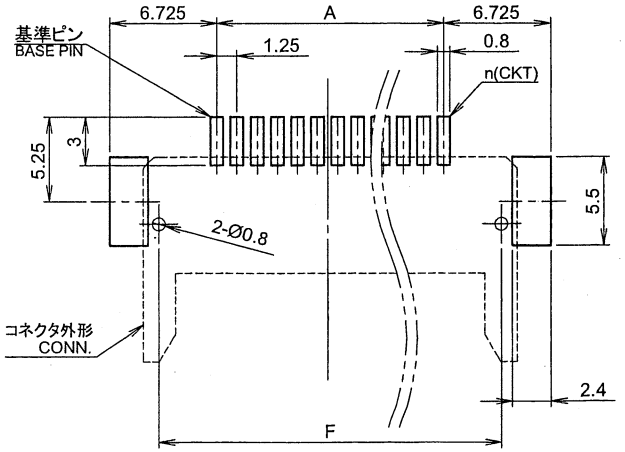

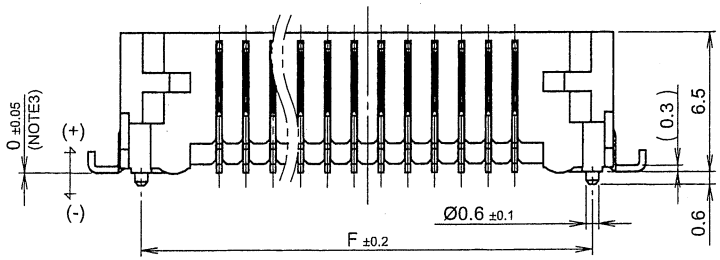

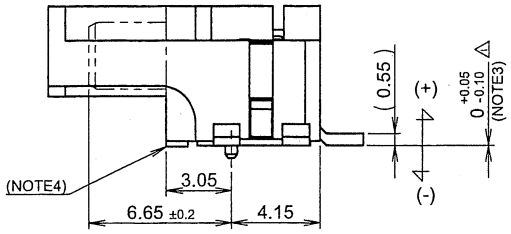

推奨基板寸法 / RECOMMENDED PCB SIZE
一般公差 / GENERAL TOLERANCE: ±0.05
基板厚 / THICKNESS OF PCB: 1.6mm
(マウント面 / MOUNTING SIDE)

ISSUED '14.9.16 IRISO ENG. DEPT.

LTR 記号	ECN No	REVISION RECORD 記事	DR	CHK	DATE 年月日
0	48376	RELEASED	D. K	M.T	'14-05-15

MATERIAL 材質
①ベース / BASE : LCP樹脂, GF40%, 黒色 / BLACK UL94V-0
②ポスト / POST : リン青銅 / PHOSPHOR BRONZE (t=0.25)
③補強板 / METAL FLANGE : 黄銅 / BRASS (t=0.3)

FINISH 仕上げ
②ニッケル下地めっき/OVER Ni PLATE: 2.0～5.0μm
ニッケルバリア仕様/Ni BARRIER
金めっき/Au PLATE: 接点部/CONTACT AREA: 0.3μmMIN.
テール部/TAIL AREA: 0.03～0.12μm
封孔処理材/SEALING TREATMENT: テトラ/TETRA Co., Ltd.C2000
③ニッケル下地めっき/OVER Ni PLATE: 1.5～3.5μm
半光沢錫めっき/SEMIGLOSS TIN PLATE: 3.0～6.0μm

GENERAL TOLERANCES 一般公差
DIM 寸法 ± 0.3
ANGLE 角度 ±

3RD. ANG. PROJ. 三角法

SCALE 尺度
UNIT 単位 mm
DR '14-05-15 D. Kim
DSN '00-06-06 H. Honma
CHK '14 5/15 M. Takagi
APP '14 5/15 M. Yoshida

IRISO ELECTRONICS CO., LTD
イリソ電子工業株式会社

TITLE 名称
9892シリーズ プラグ
SERIES 9892 PLUG
EDP No
PARTS No 部番
IMSA-9892B-**Z08-GN1
DWG No 図番
110-209892-013
REV. 0

DO NOT SCALE DRAWING.
THIS DRAWING CONTAINS INFORMATION THAT IS PROPRIETARY TO IRISO AND SHOULD NOT BE USED WITHOUT WRITTEN PERMISSION. 本図面は、イリソ電子工業（株）の所有する情報を含むもので当社の許可なく複製を禁止する。

REDUSED COPY