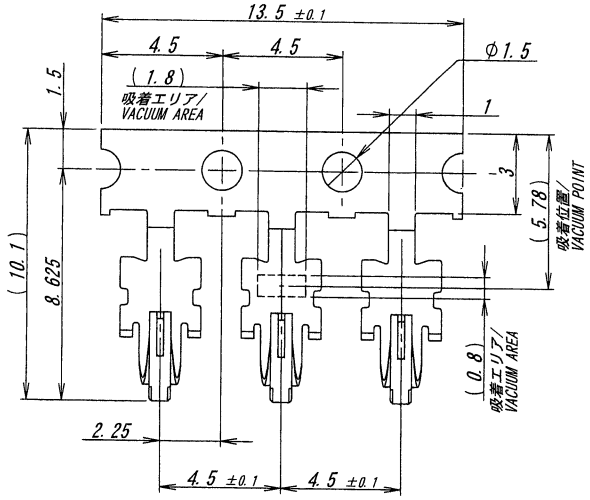

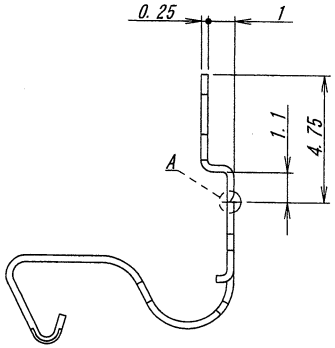

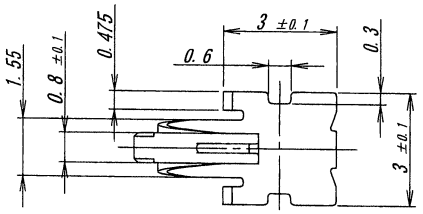

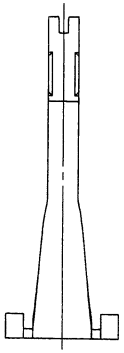

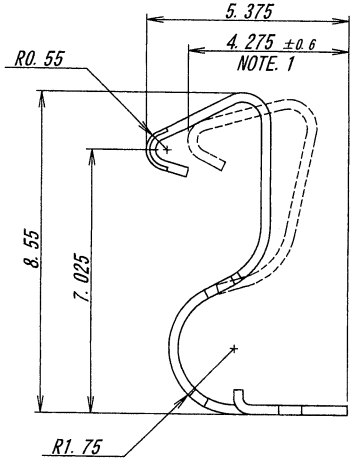

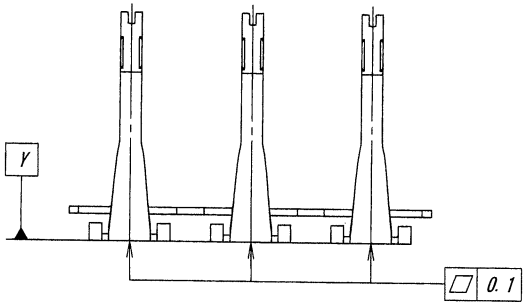

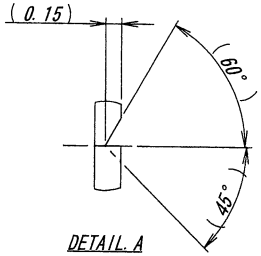

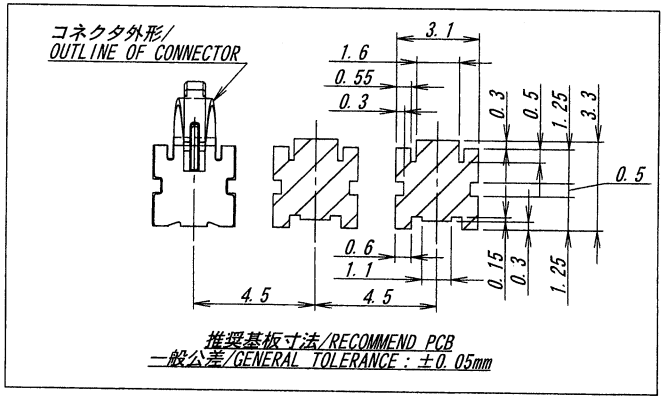

NOTE
1. 使用圧縮範囲：接点高さ 4.875～3.675mm
COMPRESSION RANGE : CONTACT HEIGHT 4.875～3.675mm
2. 接触力：接点高さ4.875mm = 0.3N MIN. (1端子当り)
接点高さ3.675mm = 2.0N MAX. (1端子当り)
CONTACT FORCE : CONTACT HIGHT 4.875mm = 0.3N MIN. (1 PIN)
CONTACT HIGHT 3.675mm = 2.0N MAX. (1 PIN)

ISSUED
'12.9.-4
IRISO
ENG. DEPT.

LTR 記号	ECN No	REVISION RECORD 記事	DR	CHK	DATE 年月日
0	42158	RELEASED	J.O	T.T	'12-09-03

MATERIAL 材質: C5210R (t=0.25±0.01mm)

FINISH 仕上げ: ニッケル下地めっき/OVER Ni PLATE : 1.3μm MIN.
金めっき/Au PLATE
接点部/CONTACT AREA : 0.3μm MIN.
テール部/TAIL AREA : 0.03～0.12μm

GENERAL TOLERANCES 一般公差: DIM 寸法 ± 0.2; ANGLE 角度 ±

3RD. ANG. PROJ. 三角法

SCALE 尺度: /
UNIT 単位: mm
DR '12-09-03 J. Oguro
DSN '12-09-03 J. Oguro
CHK '12-9-3 T. Tabata
APP '12/09/03 K. Yamaguchi

IRISO ELECTRONICS CO., LTD
イリソ電子工業株式会社

TITLE 名称: 16102シリーズ コンタクト
SERIES 16102 CONTACT

EDP No

PARTS No 部番: IPS-16102T-03B-GN1

DWG No 図番: 110-116102-002

REV. 0

DO NOT SCALE DRAWING.
THIS DRAWING CONTAINS INFORMATION THAT IS PROPRIETARY TO IRISO AND SHOULD NOT BE USED WITHOUT WRITTEN PERMISSION. 本図面は、イリソ電子工業（株）の所有する情報を含むもので当社の許可なく複製を禁止する
REDUCED COPY